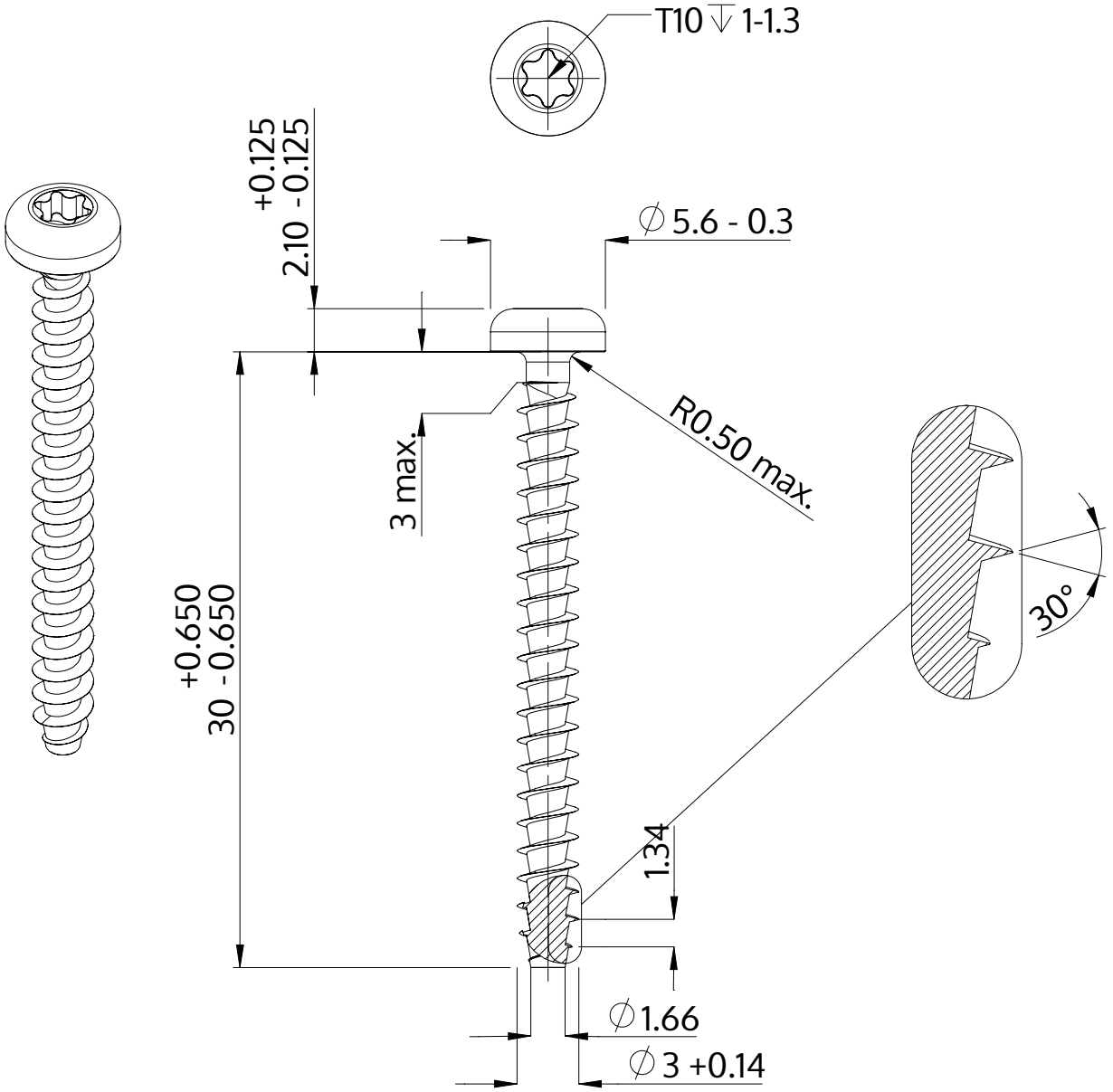

Beschreibung	STP39A 3.0x30.0 - T10
Werkstoff	Stahl, vergütet
Oberfläche	ZnNi min. 5µm, schwarz passiviert, getempert, versiegelt
Gewicht	1.133 kg / 1000 Stück

SCREWERK	**STP39A0300300B**	
Metrische Zeichnung A4	Skalierung 3:1	2024-10