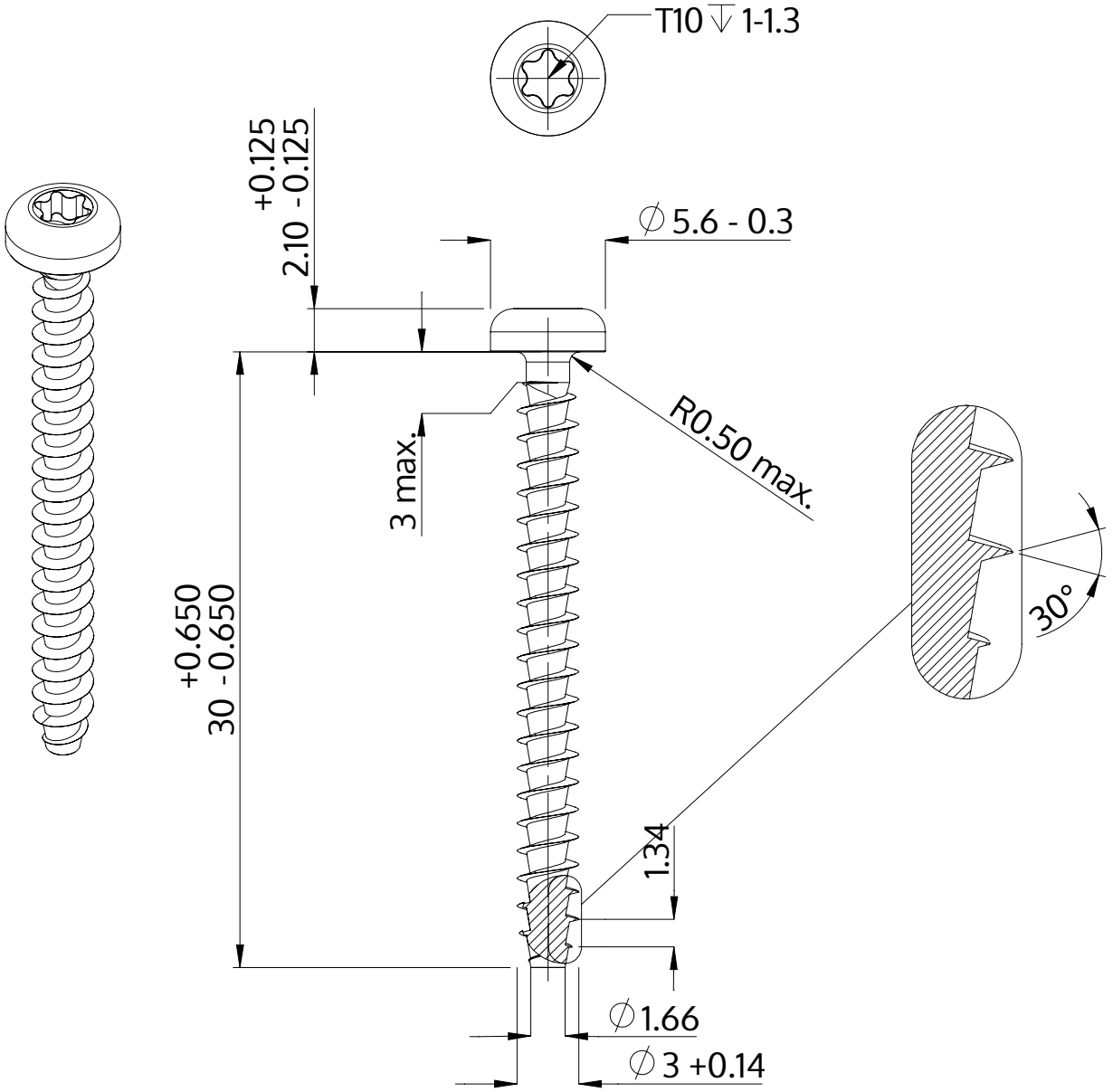

Popis	STP39A 3.0x30.0 - T10
Materiál	Temperovaná ocel
Povrch	ZiNi černá-pasivovaná+temperovaná+utěsněná
Hmotnost	1.133 kg / 1000 Kus

SCREWERK	**STP39A0300300B**	
Metric výkres A4	Měřítko 3:1	2024-10