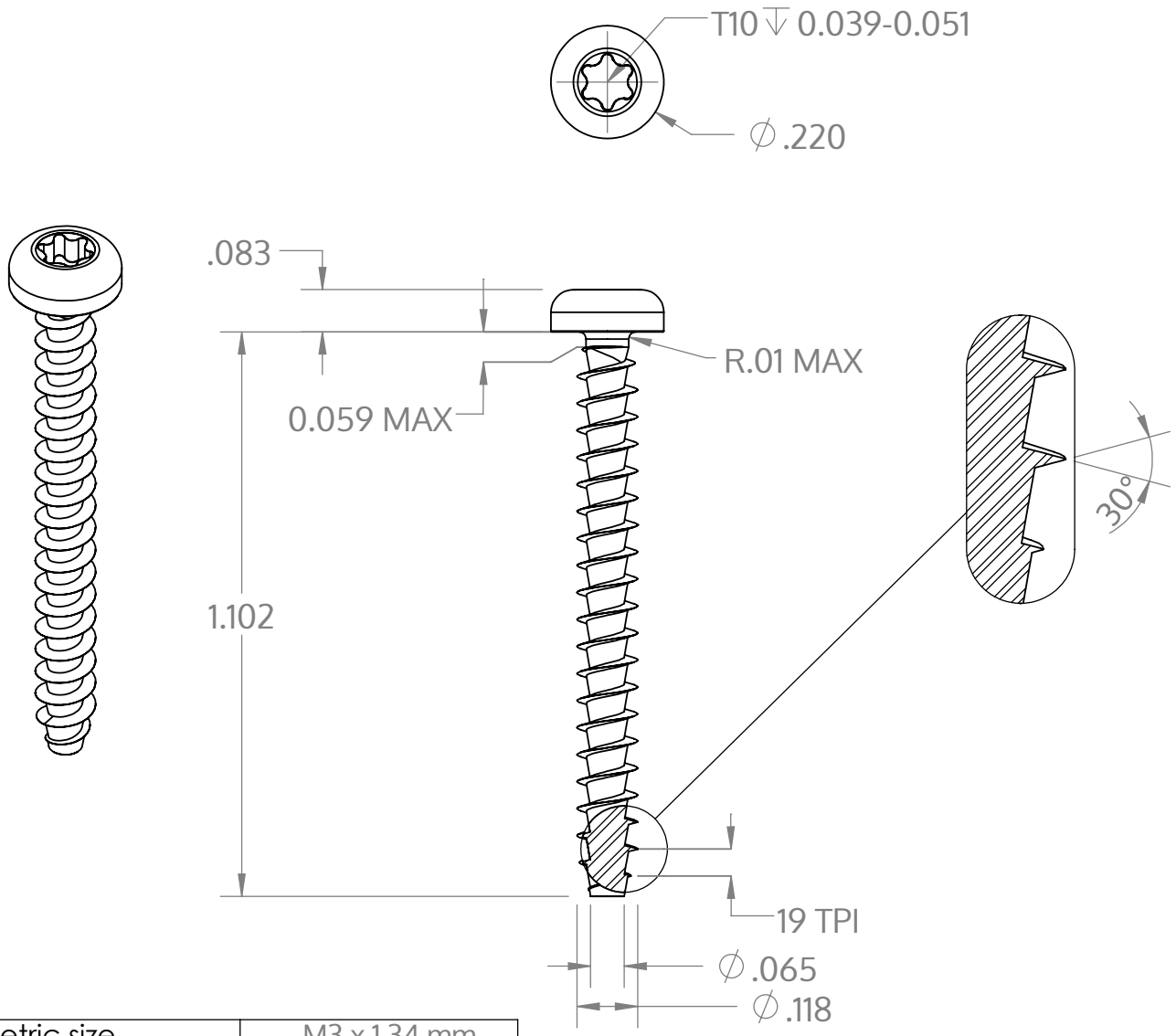

Metric size	M3 x 1.34 mm
US size (converted)	#4-19
	Tolerances [inch]
Length	+/- 0.025
Head diameter	+0 / -0.011
Head height	+/- 0.004
Thread diameter	+0.005 / -0

Opis	STP39A 3.0x28.0 - T10
Materiał	Stal, hartowana
Powierzchnia	Ocynkowana 5-7 µm, temperowana, pasywowana na niebiesko
Waga	1.076 kg / 1000 sztuk

SCREWERK	**STP39A0300280S**	
_Zoll Zeichnung Größe A	Skala 3:1	2025-04