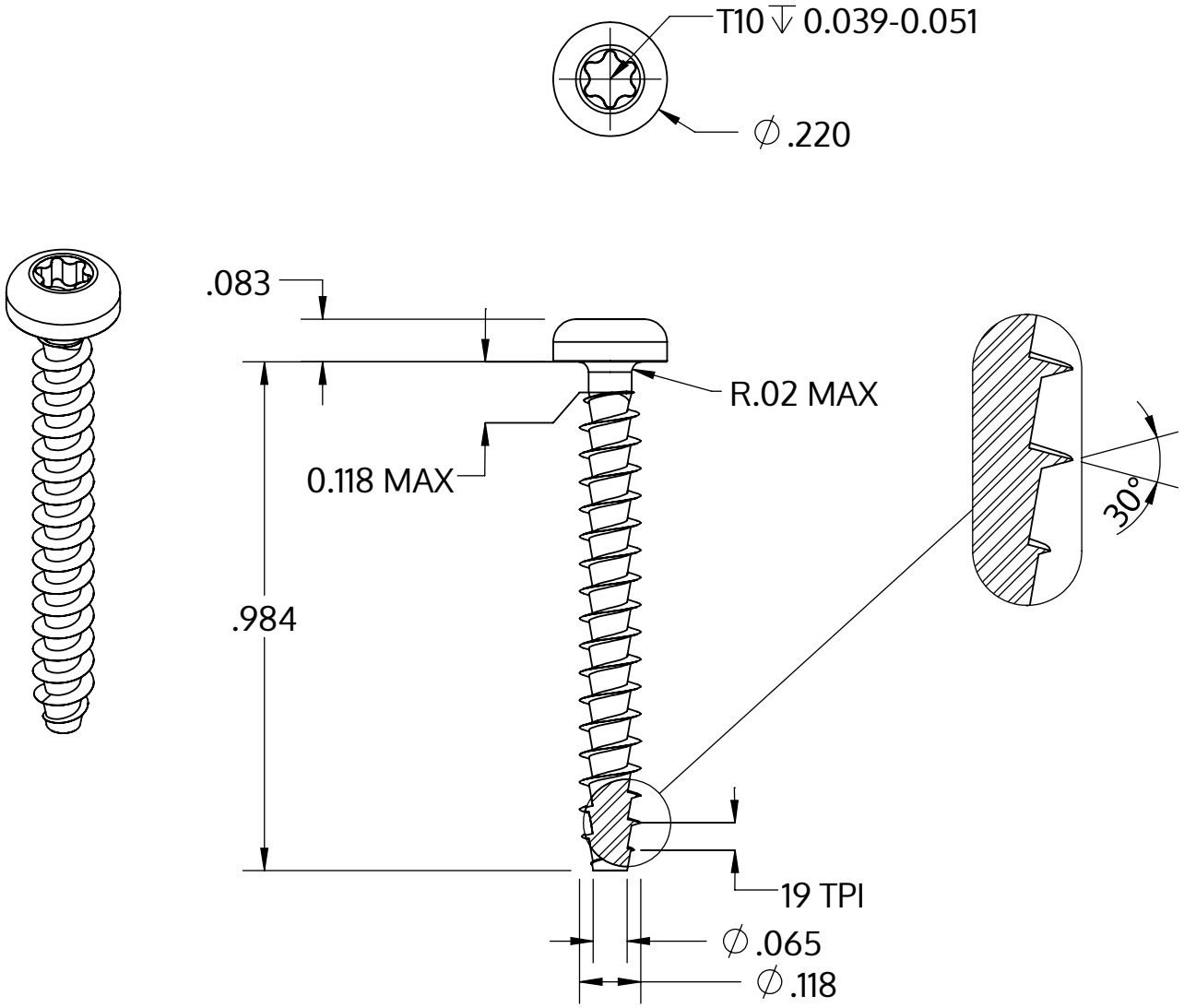

Metric size	M3 x 1.34 mm
US size (converted)	#4-19
	Tolerances [inch]
Length	+/- 0.025
Head diameter	+0 / -0.011
Head height	+/- 0.004
Thread diameter	+0.005 / -0

Beschrijving	STP39A 3.0x25.0 - T10
Materiaal	veredeld staal
Oppervlak	verzinkt 5-7 µm, getempert, blauw / transparant gepassiveerd
Gewicht	0.990 kg / 1000 stuk

SCREWERK	**STP39A0300250S**	
_Zoll Zeichnung Größe A	Schaal 3:1	2024-10