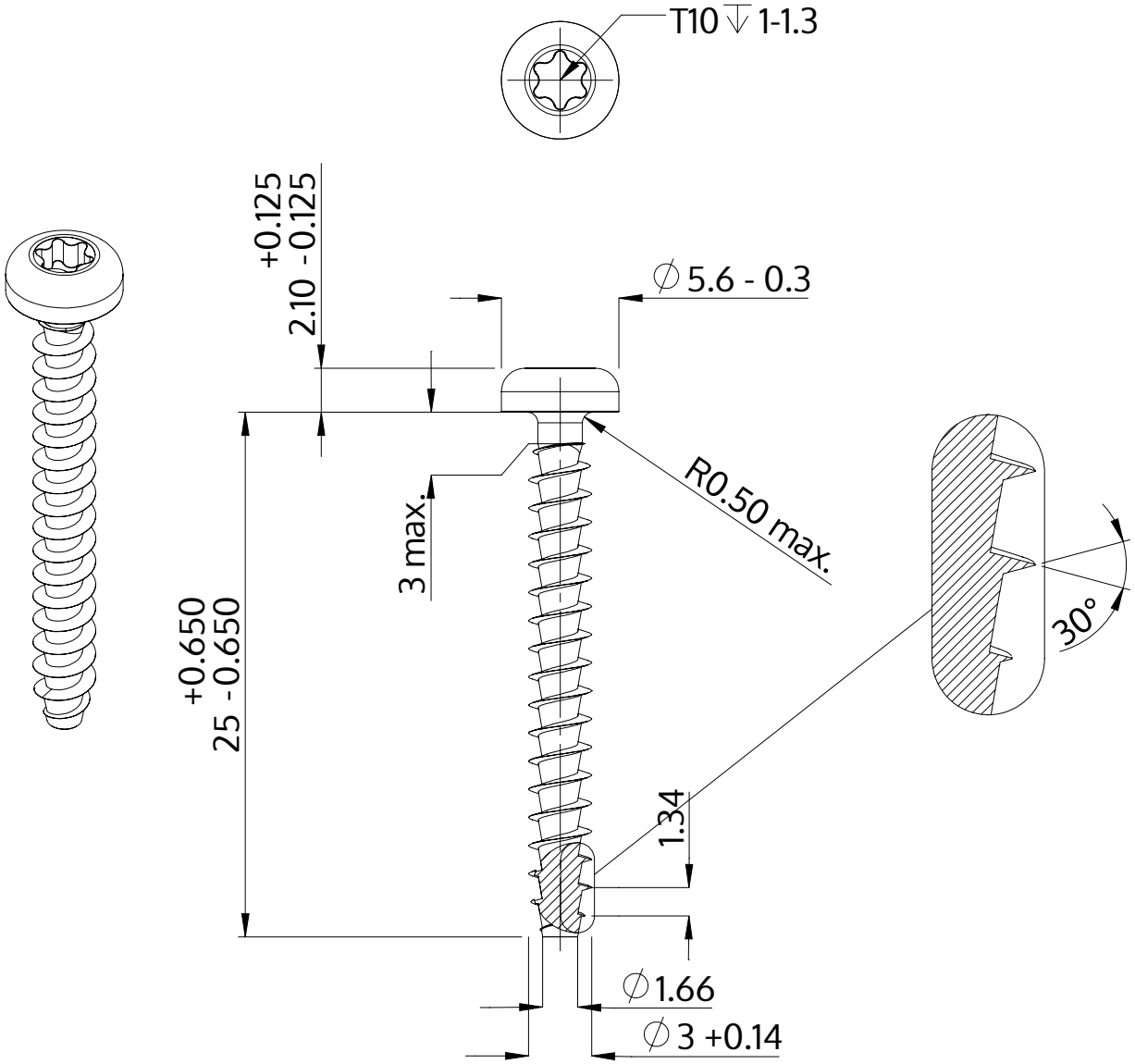

Description	STP39A 3.0x25.0 - T10
Matière	Acier,trempé et revenu
Surface	zinguée 5-7 µm,recuit, bleue / passivée avec transparence
Poids	0.990 kg / 1000 Unité

SCREWERK	**STP39A0300250S**	
Dessin métrique A4	Redimensionner None:1	2024-04