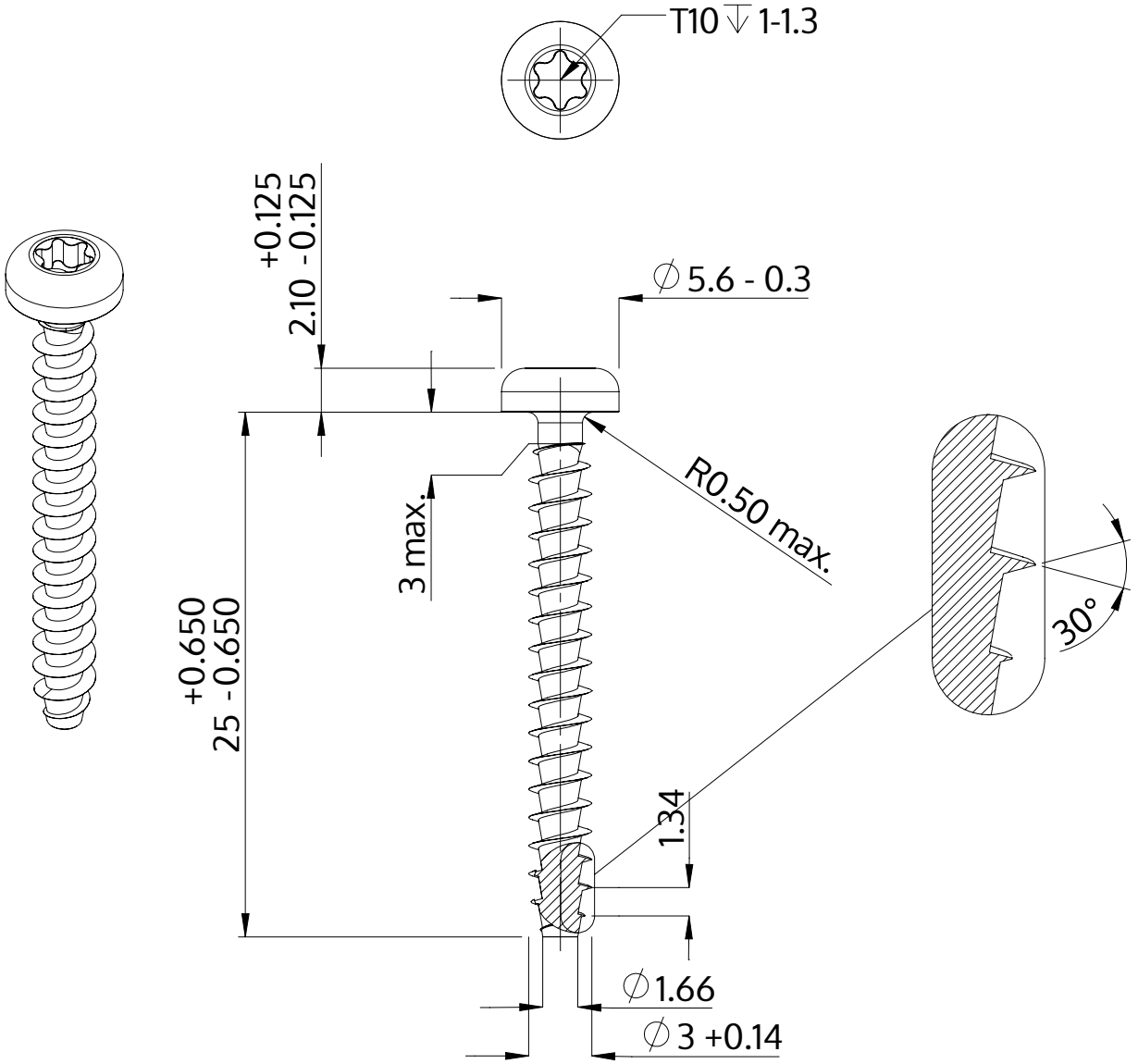

Opis	STP39A 3.0x25.0 - T10
Materiał	Stal, hartowana
Powierzchnia	ZiNi czarna-pasywowana, temperowana, uszczelniona
Waga	0.990 kg / 1000 sztuk

SCREWERK	**STP39A0300250B**	
Rysunek metryczny A4	Skala 3:1	2024-10