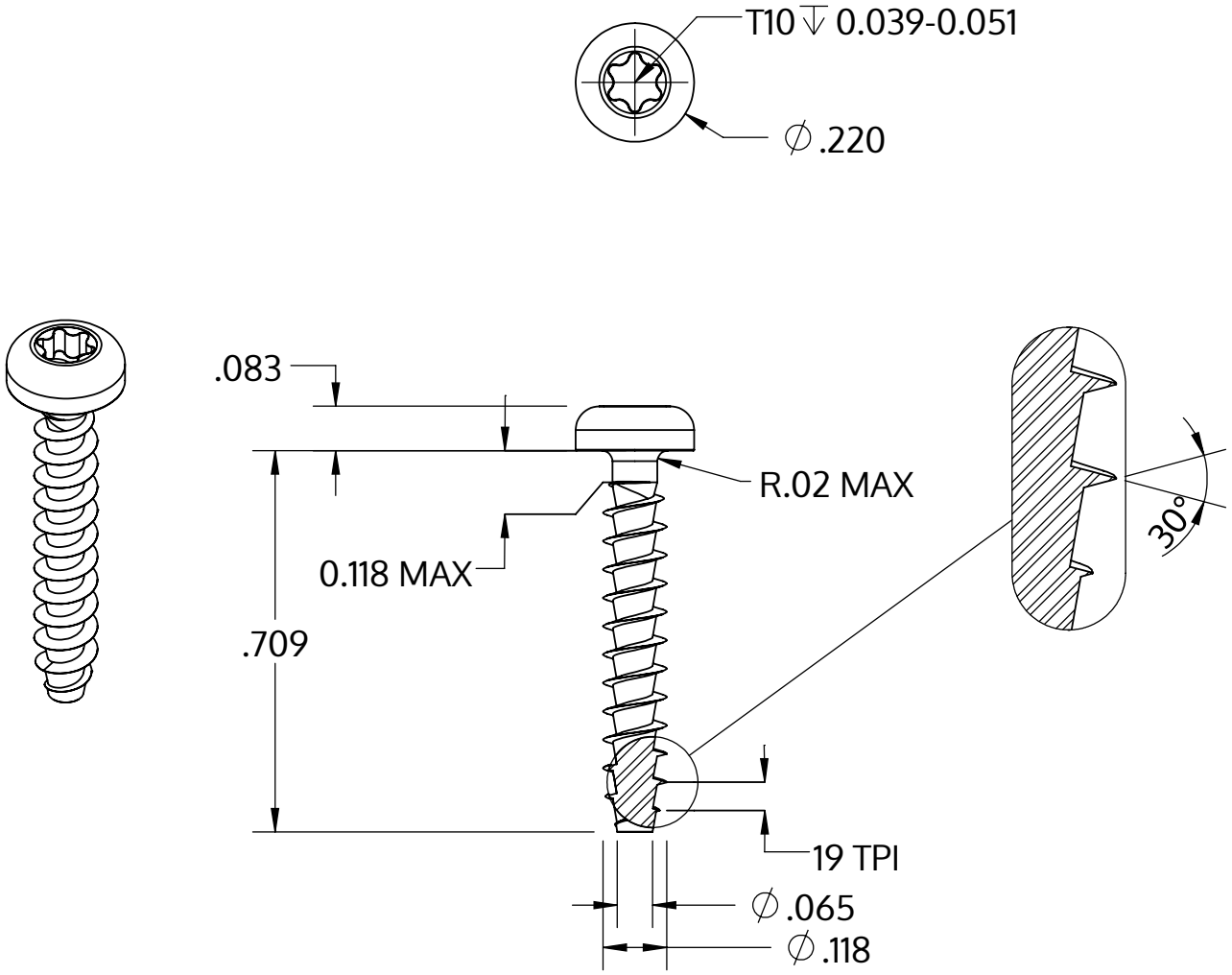

Metric size	M3 x 1.34 mm
US size (converted)	#4-19
	Tolerances [inch]
Length	+/- 0.021
Head diameter	+0 / -0.011
Head height	+/- 0.004
Thread diameter	+0.005 / -0

Описание	STP39A 3.0x18.0 - T10
Материал	сталь, упрочненная
Поверхность	ZnNi, черная пассивировка+отжиг+масло
Вес	0.789 kg / 1000 Штука

SCREWERK	**STP39A0300180B**	
_Zoll Zeichnung Größe A	Шкала 3:1	2024-10