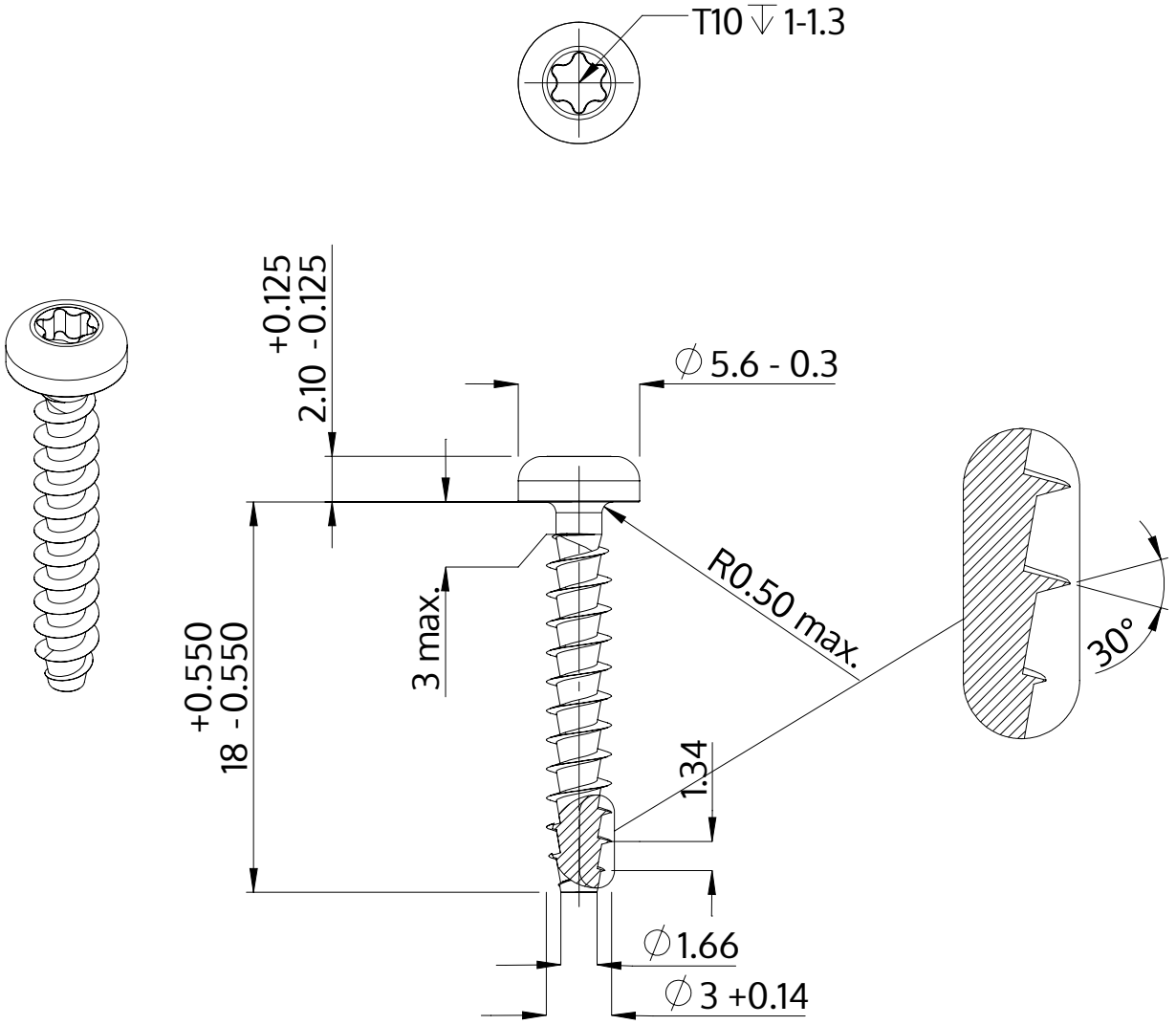


| | |
|---|---|
| Beskrivelse | STP39A 3.0x18.0 - T10 |
| Materiale | Stål, forædlet |
| Overflade | ZnNi sort-passiveret, tempret, forseglet |
| Vægt | 0.789 kg / 1000 stykke |

| | | |
|---|---|---|
| SCREWERK | **STP39A0300180B** | |
| Metrisk tegning A4 | Skalering 3:1 | 2024-10 |