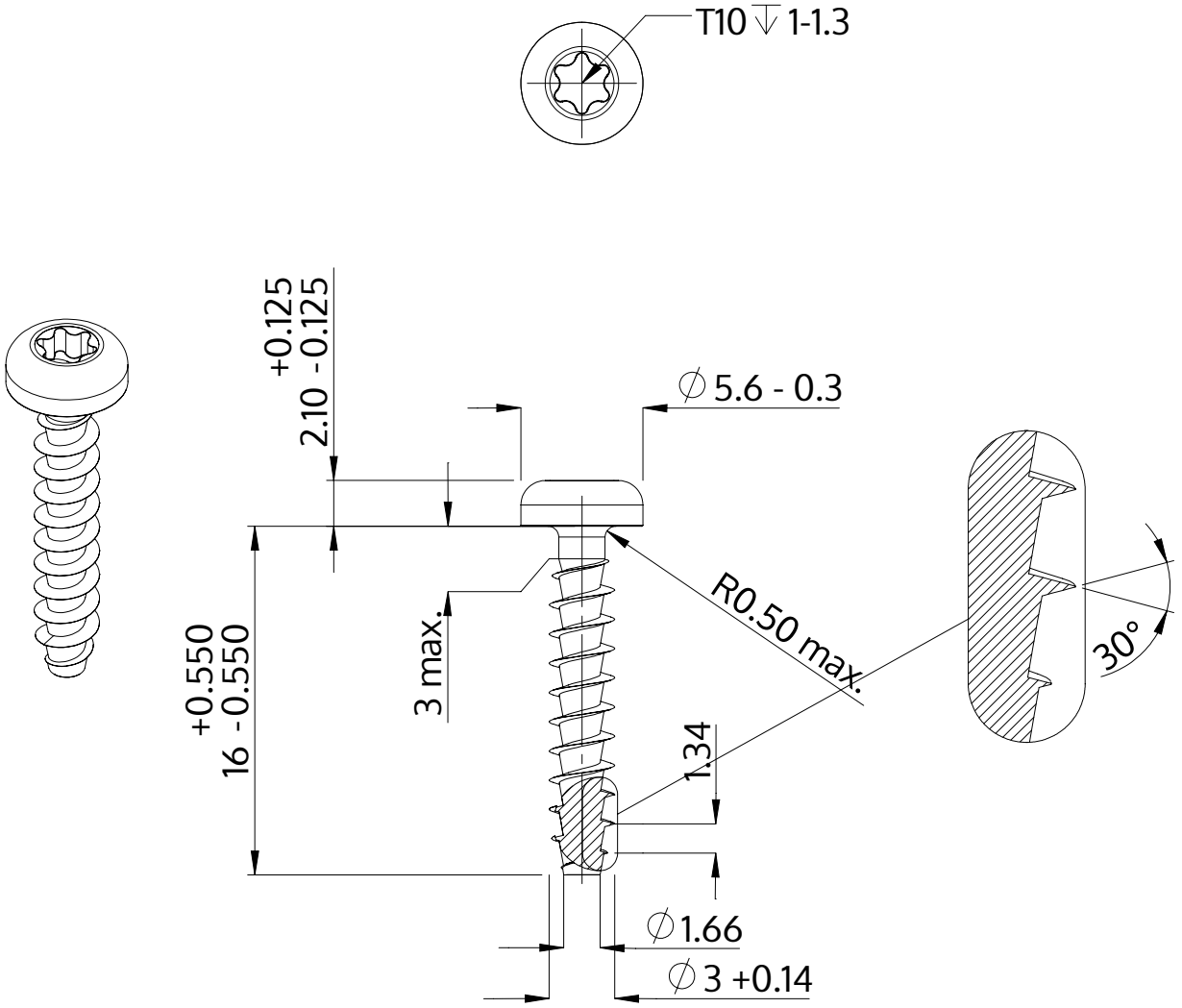

Opis	STP39A 3.0x16.0 - T10
Materiał	Stal szlachetna A4
Powierzchnia	Prosta, bejcowana i pasywowana
Waga	0.732 kg / 1000 sztuk

SCREWERK	**STP39A0300160C**	
Rysunek metryczny A4	Skala 3:1	2024-10