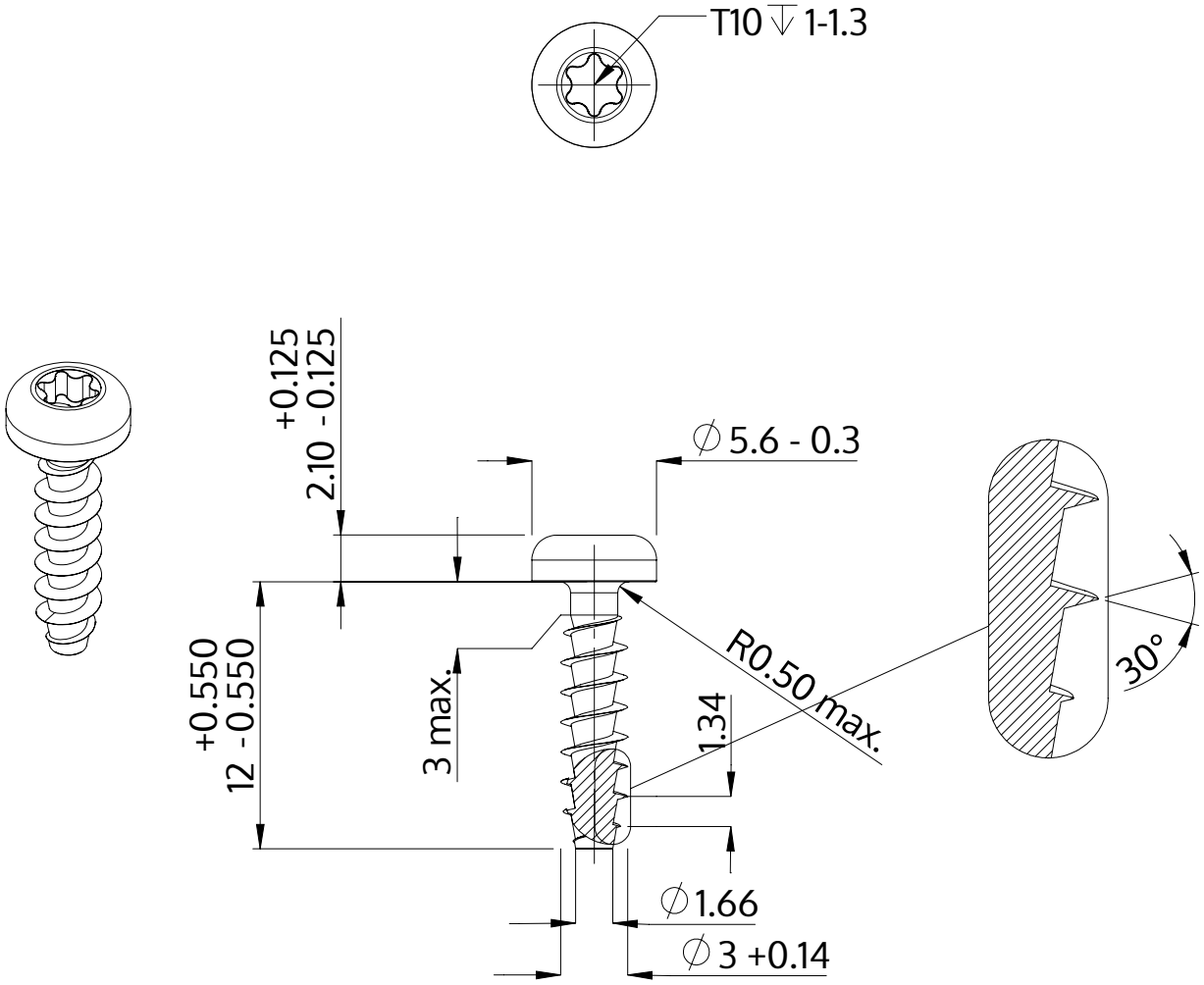

Beskrivelse	STP39A 3.0x12.0 - T10
Materiale	Ædelstål A2
Overflade	blank, bejdset og passiveret
Vægt	0.617 kg / 1000 stykke

SCREWERK	**STP39A0300120E**	
Metrisk tegning A4	Skalering 3:1	2024-10