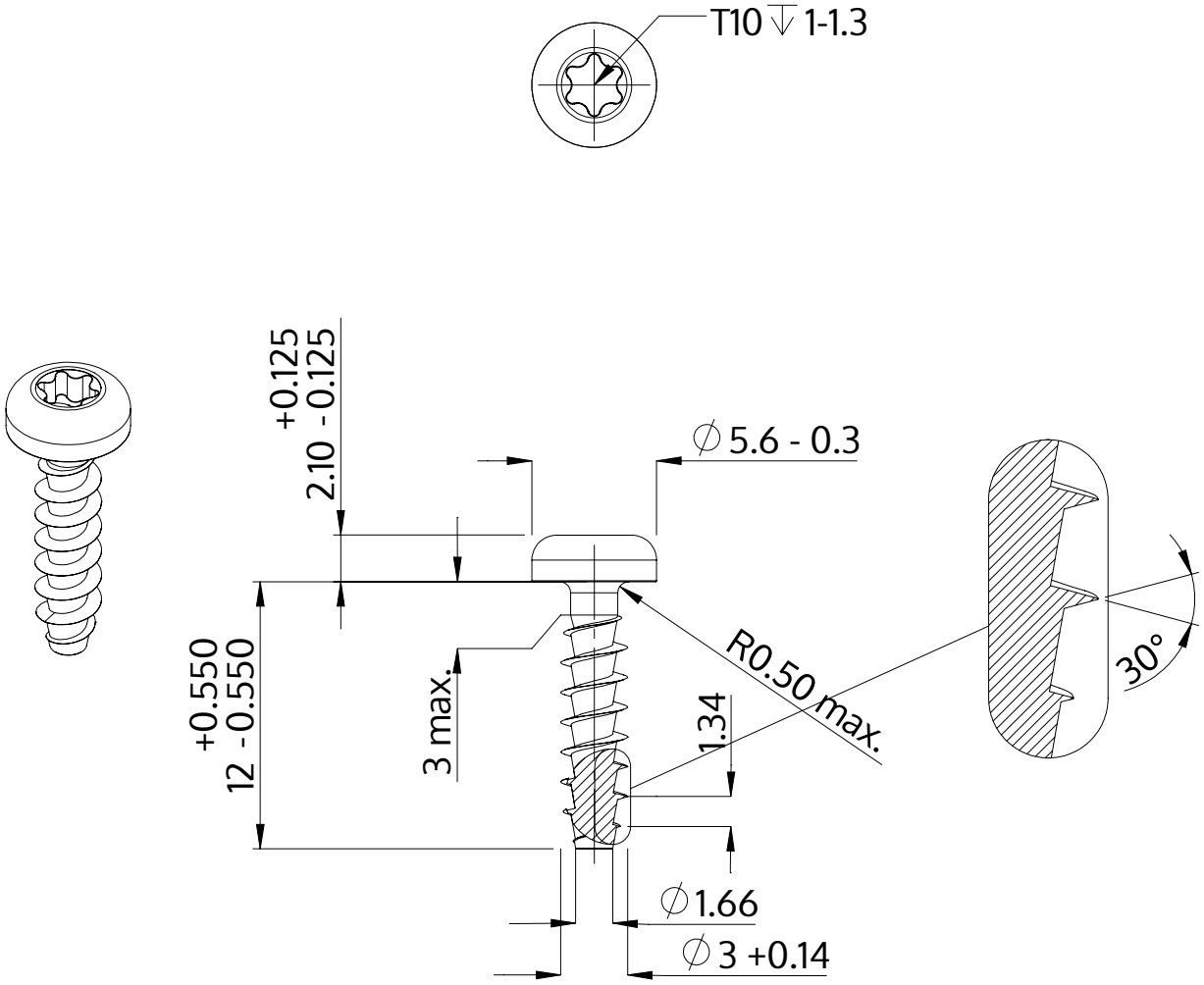

Descripción	STP39A 3.0x12.0 - T10
Material	Acero Inoxidable
Superficie	Laminado brillante, barnizado y pasivado
Peso	0.617 kg / 1000 Piezas

SCREWERK	**STP39A0300120C**	
Diseño métrico	Escalada None:1	2024-04