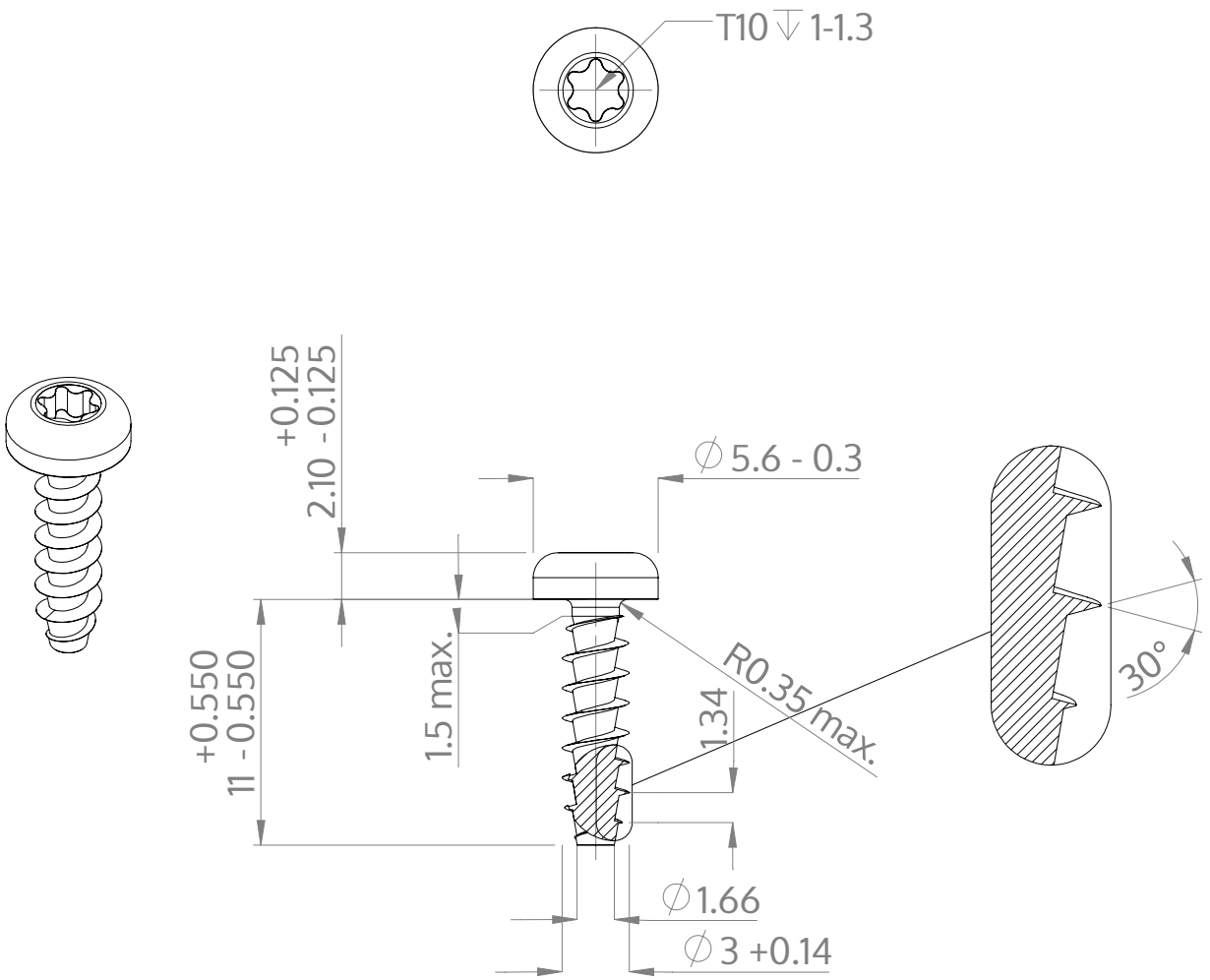

Beskrivelse	STP39A 3.0x11.0 - T10
Materiale	Ædelstål A2
Overflade	blank, bejdset og passiveret
Vægt	0.588 kg / 1000 stykke

SCREWERK	**STP39A0300110E**	
Metrisk tegning A4	Skalering 3:1	2025-04