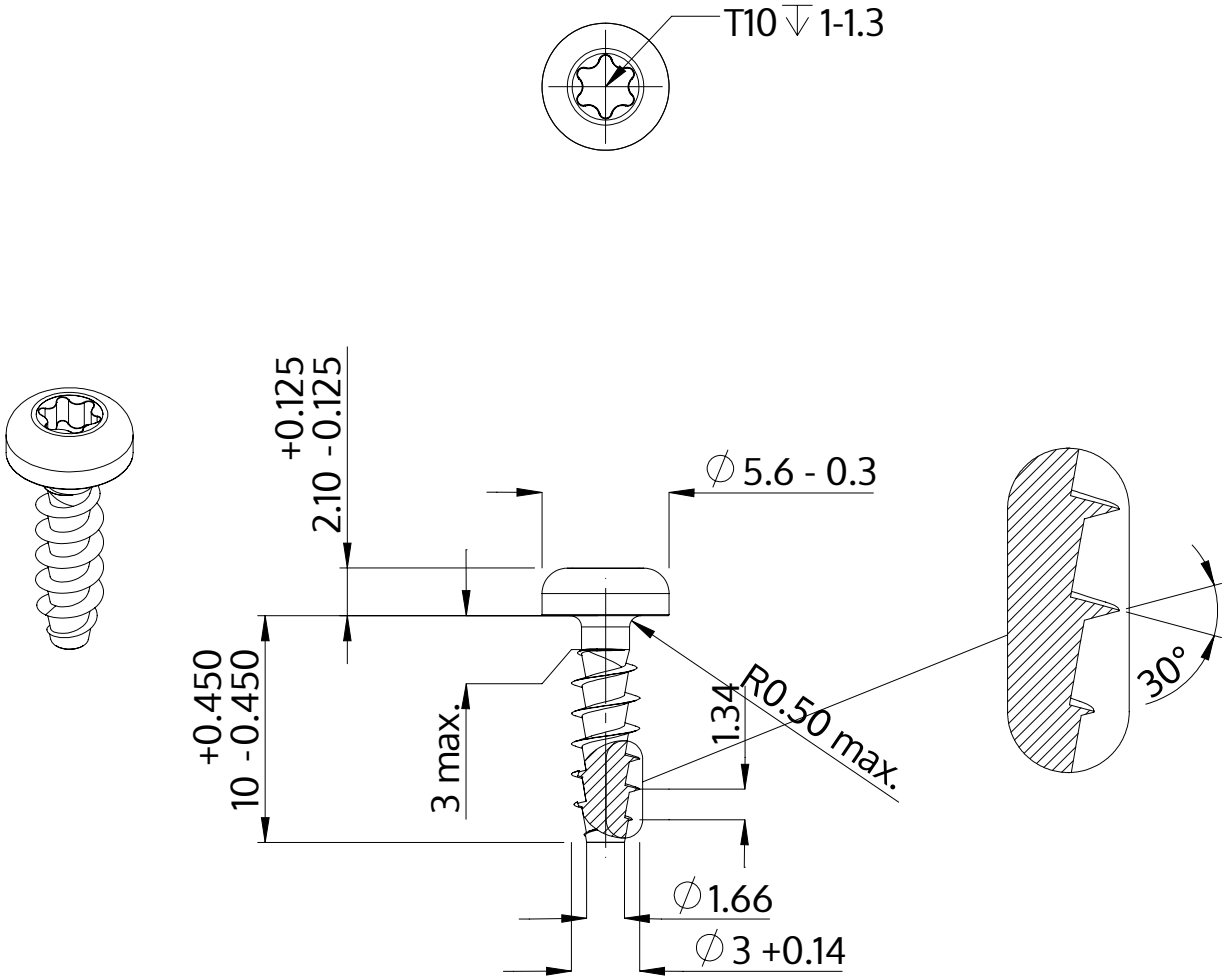

Açıklaması	STP39A 3.0x10.0 - T10
Malzeme	Paslanmaz Çelik A2
Kaplama	Parlak, cilalanmış ve pasifleştirilmiştir
Ağırlık	0.560 kg / 1000 Adet

SCREWERK	**STP39A0300100E**	
Metrik çizim A4	Ölçeklendirme 3:1	2024-10