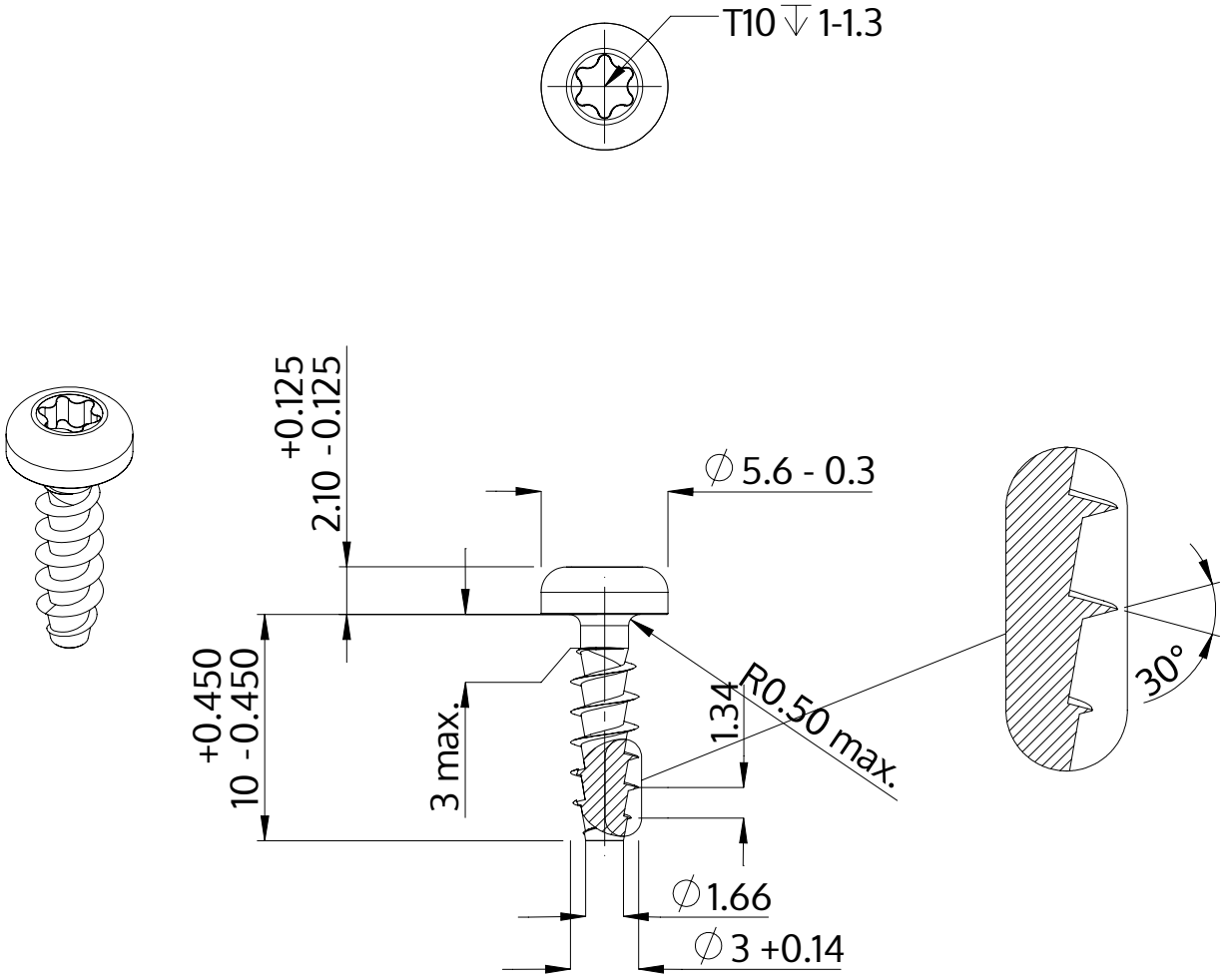

Descriere	STP39A 3.0x10.0 - T10
Material	oţel inoxidabil A4
Exterior	neacoperit, murat și pasivat
Greutate	0.560 kg / 1000 unități

SCREWERK	**STP39A0300100C**	
Desen metric A4	Scalarea 3:1	2024-10