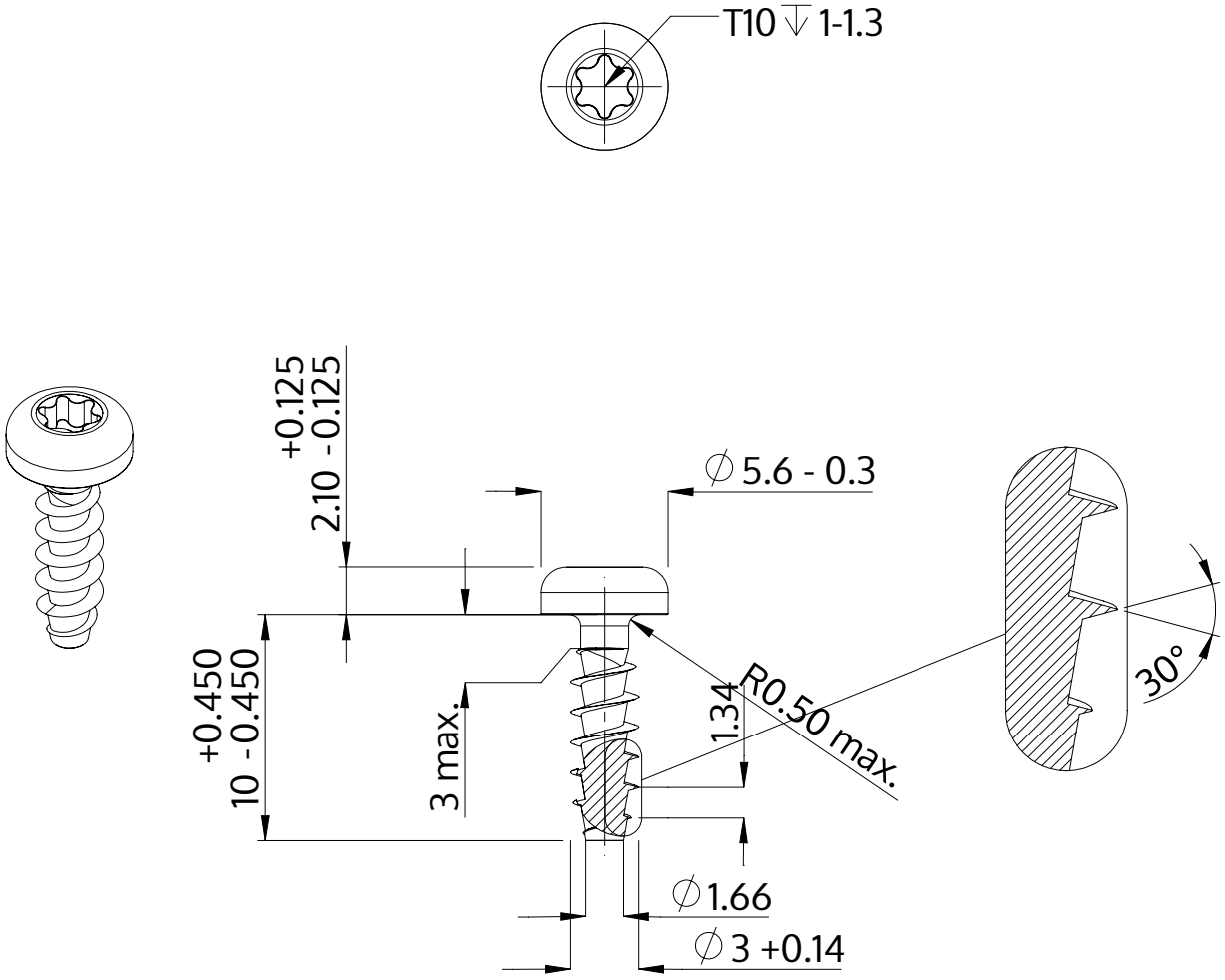

Descripción	STP39A 3.0x10.0 - T10
Material	Acero, endurecido
Superficie	Zinc-Niquelado, pasivado negro/ sin Cr-VI, recocido, sellado
Peso	0.560 kg / 1000 Piezas

SCREWERK	**STP39A0300100B**	
Diseño métrico	Escalada 3:1	2024-10