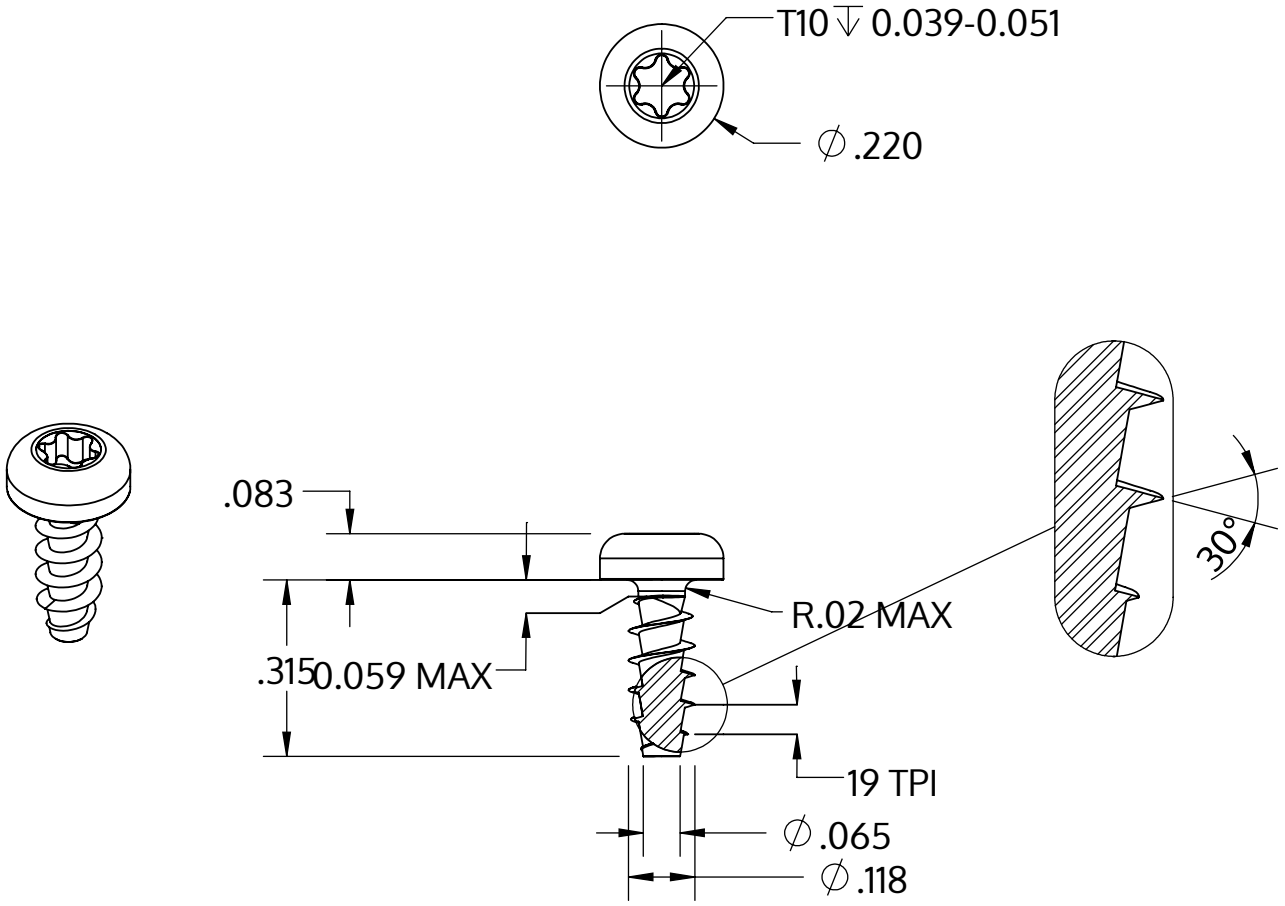

Metric size	M3 x 1.34 mm
US size (converted)	#4-19
	Tolerances [inch]
Length	+/- 0.017
Head diameter	+0 / -0.011
Head height	+/- 0.004
Thread diameter	+0.005 / -0

Descripción	STP39A 3.0x8.0 - T10
Material	Acero, endurecido
Superficie	galvanizado 5-7 micras, recocido, azul / pasivado transparente
Peso	0.502 kg / 1000 Piezas

SCREWERK	**STP39A0300080S**	
_Zoll Zeichnung Größe A	Escalada 3:1	2024-10