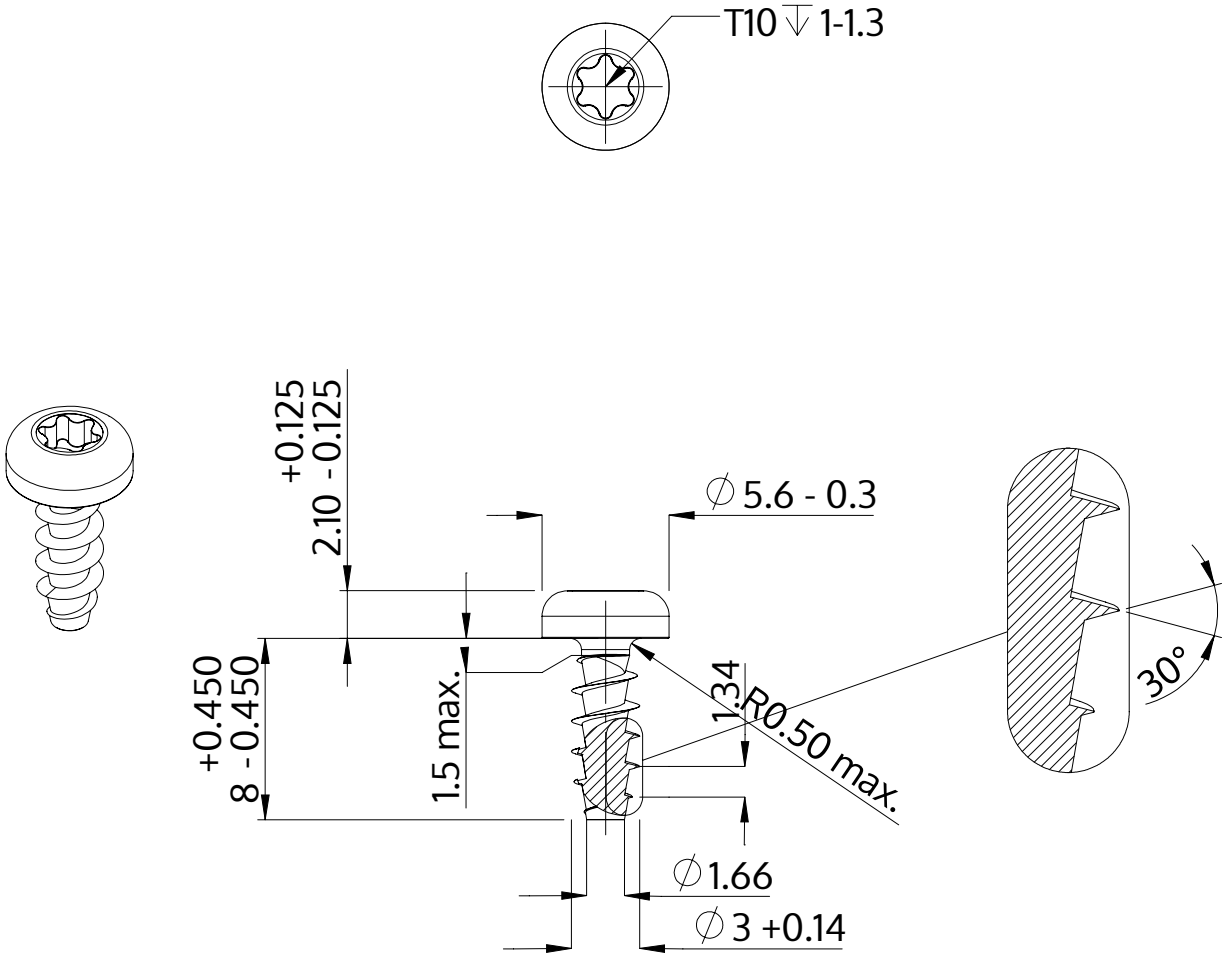

Beschreibung	STP39A 3.0x8.0 - T10
Werkstoff	Edelstahl A2
Oberfläche	blank, gebeizt und passiviert
Gewicht	0.502 kg / 1000 Stück

SCREWERK	**STP39A0300080E**	
Metrische Zeichnung A4	Skalierung None:1	2024-04