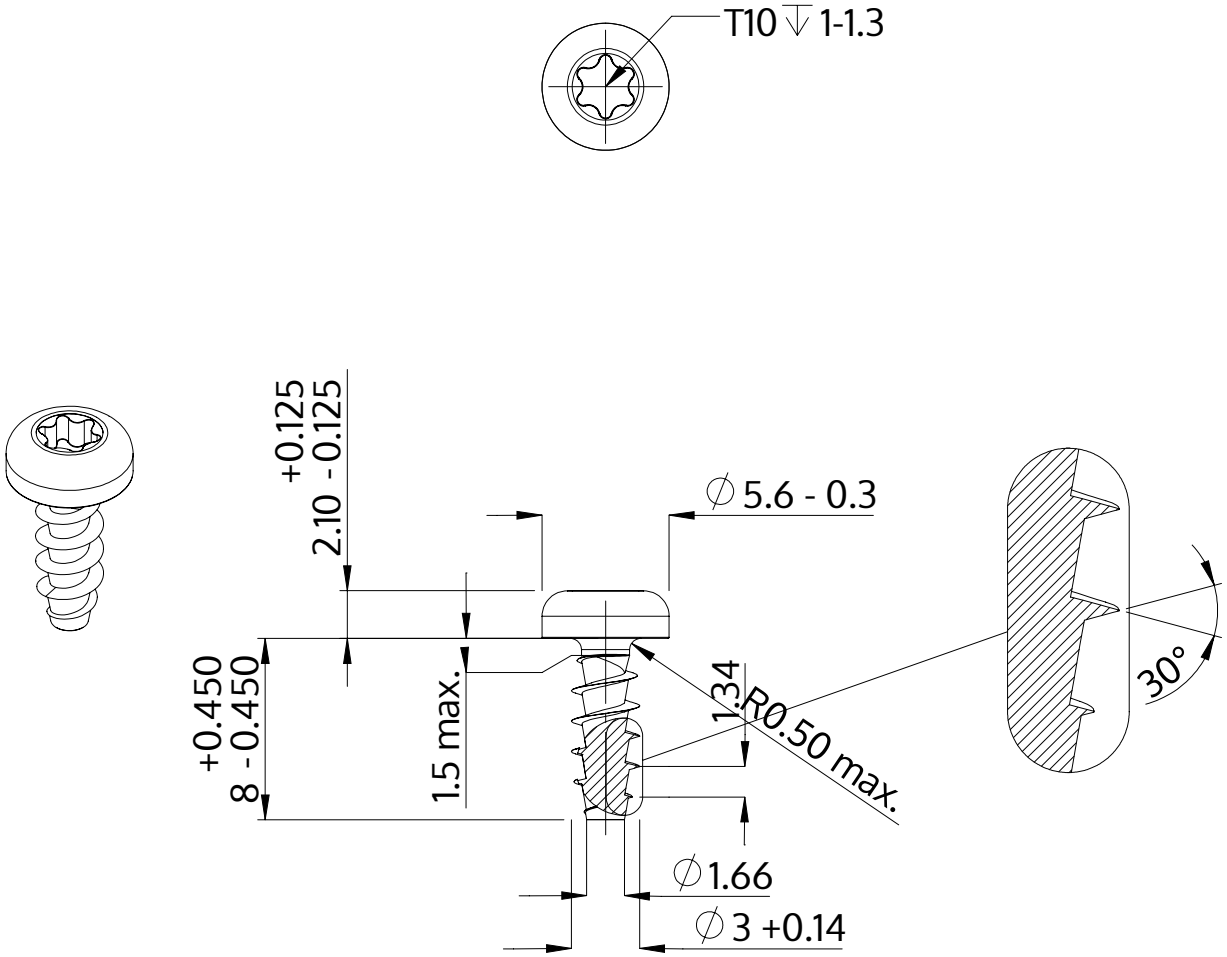


| | |
|---|---|
| Описание | STP39A 3.0x8.0 - T10 |
| Материал | неръждаема стомана A4 |
| Повърхност | гланциран, полиран, пасиваран |
| Тегло | 0.502 kg / 1000 Бройка |

| | | |
|---|---|---|
| SCREWERK | **STP39A0300080C** | |
| Метричен дизайн A4 | Мащаб 3:1 | 2024-10 |