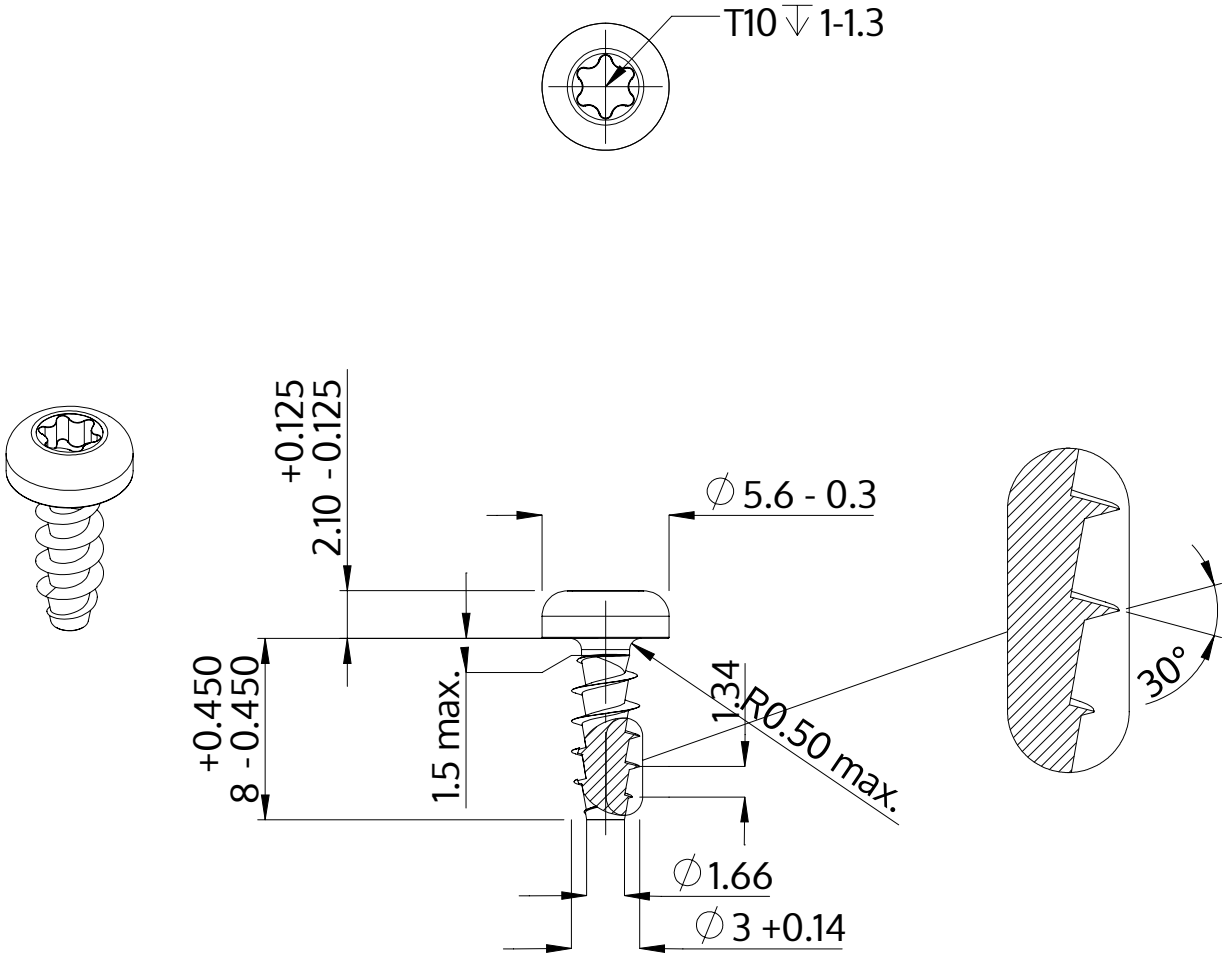

Descrição	STP39A 3.0x8.0 - T10
Material	aço, endurecido
Superfície	Zincado Niquelado Galvanizado, Passivado negro
Peso	0.502 kg / 1000 peças

SCREWERK	**STP39A0300080B**	
Desenho Métrico A4	Escala 3:1	2024-10