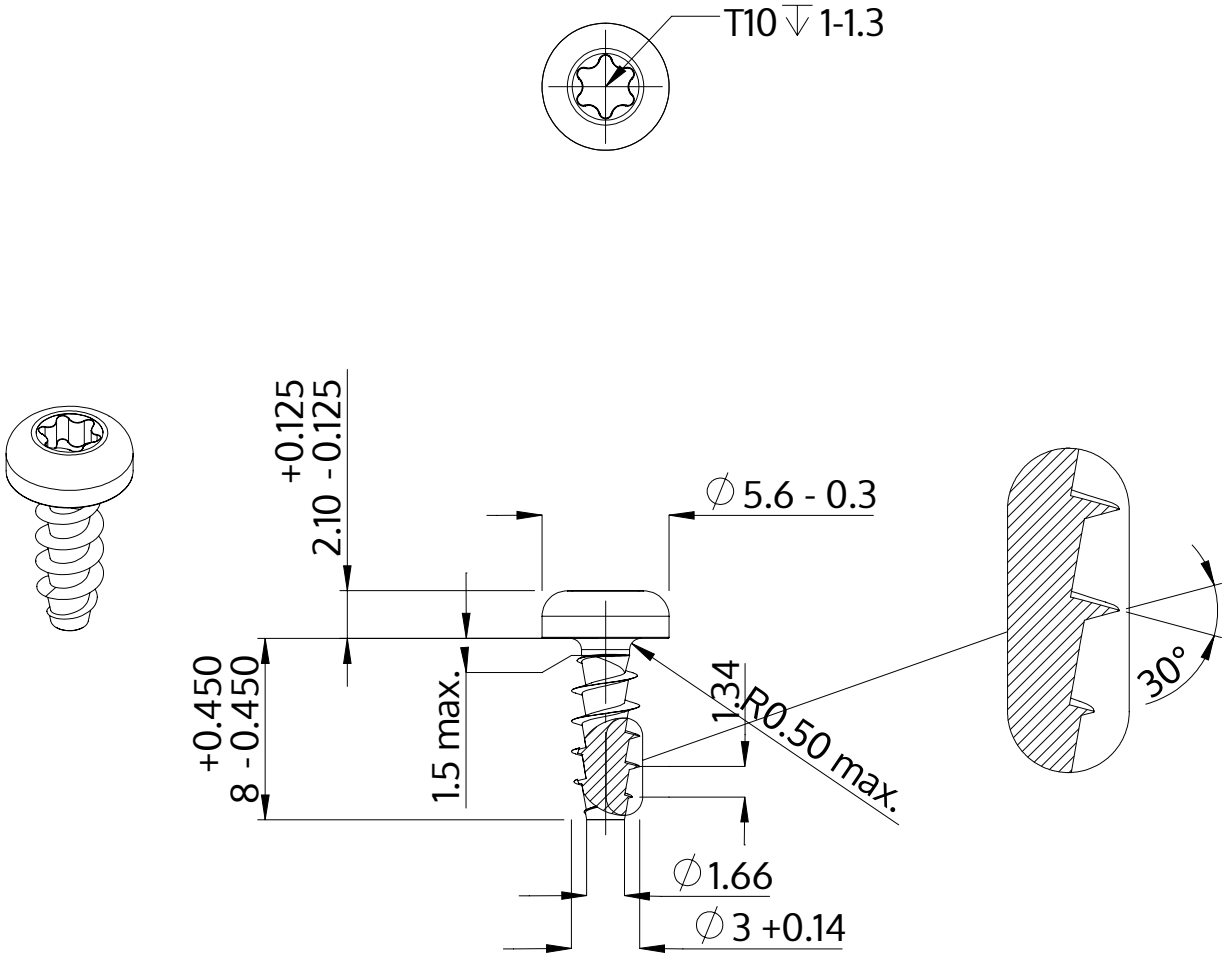

Beskrivelse	STP39A 3.0x8.0 - T10
Materiale	Stål, forædlet
Overflade	ZnNi sort-passiveret, tempret, forseglet
Vægt	0.502 kg / 1000 stykke

SCREWERK	**STP39A0300080B**	
Metrisk tegning A4	Skalering None:1	2024-04