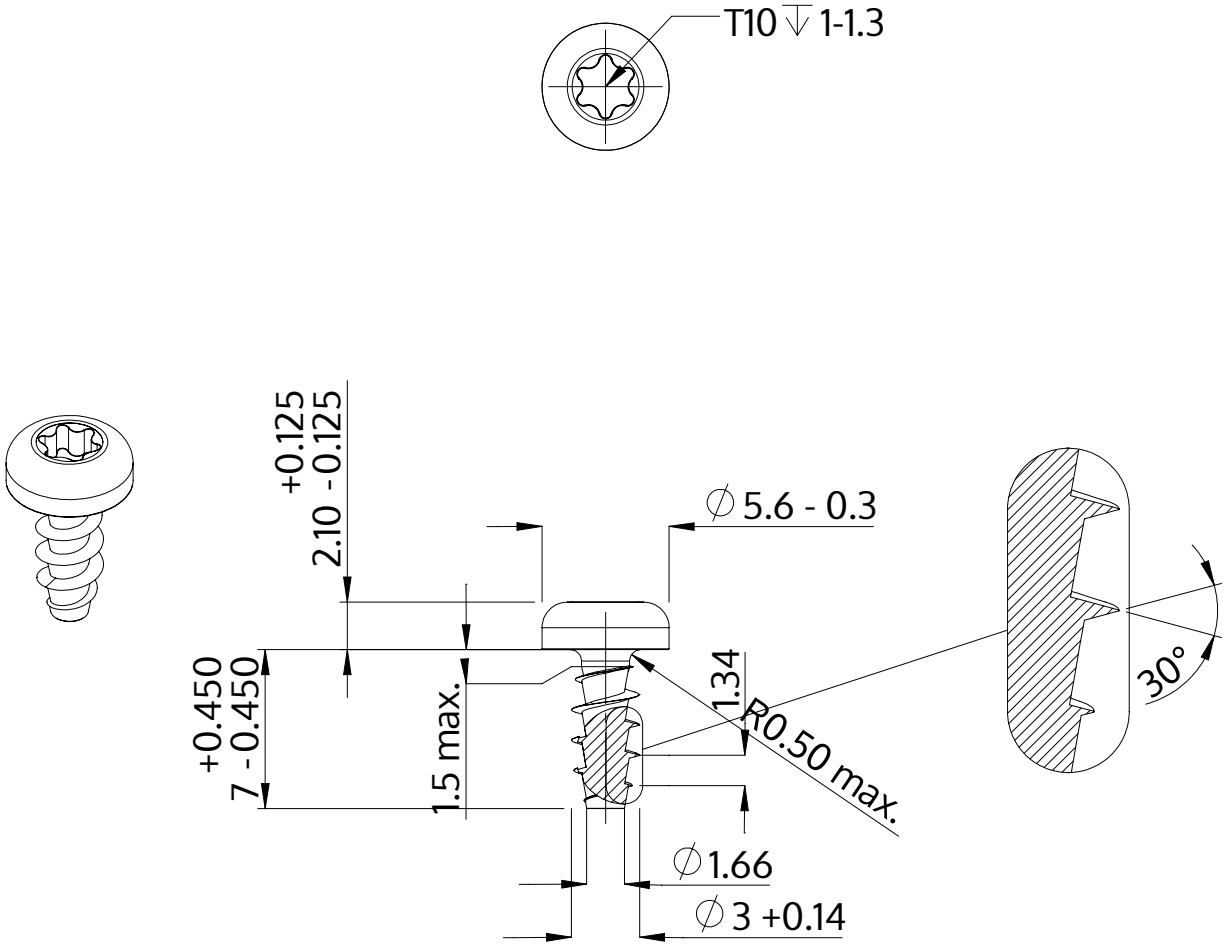

Descrição	STP39A 3.0x7.0 - T10
Material	aço, endurecido
Superfície	zincado 5-7 µm, galvanizado, azul / passivado transparente
Peso	0.474 kg / 1000 peças

SCREWERK	**STP39A0300070S**	
Desenho Métrico A4	Escala 3:1	2024-10