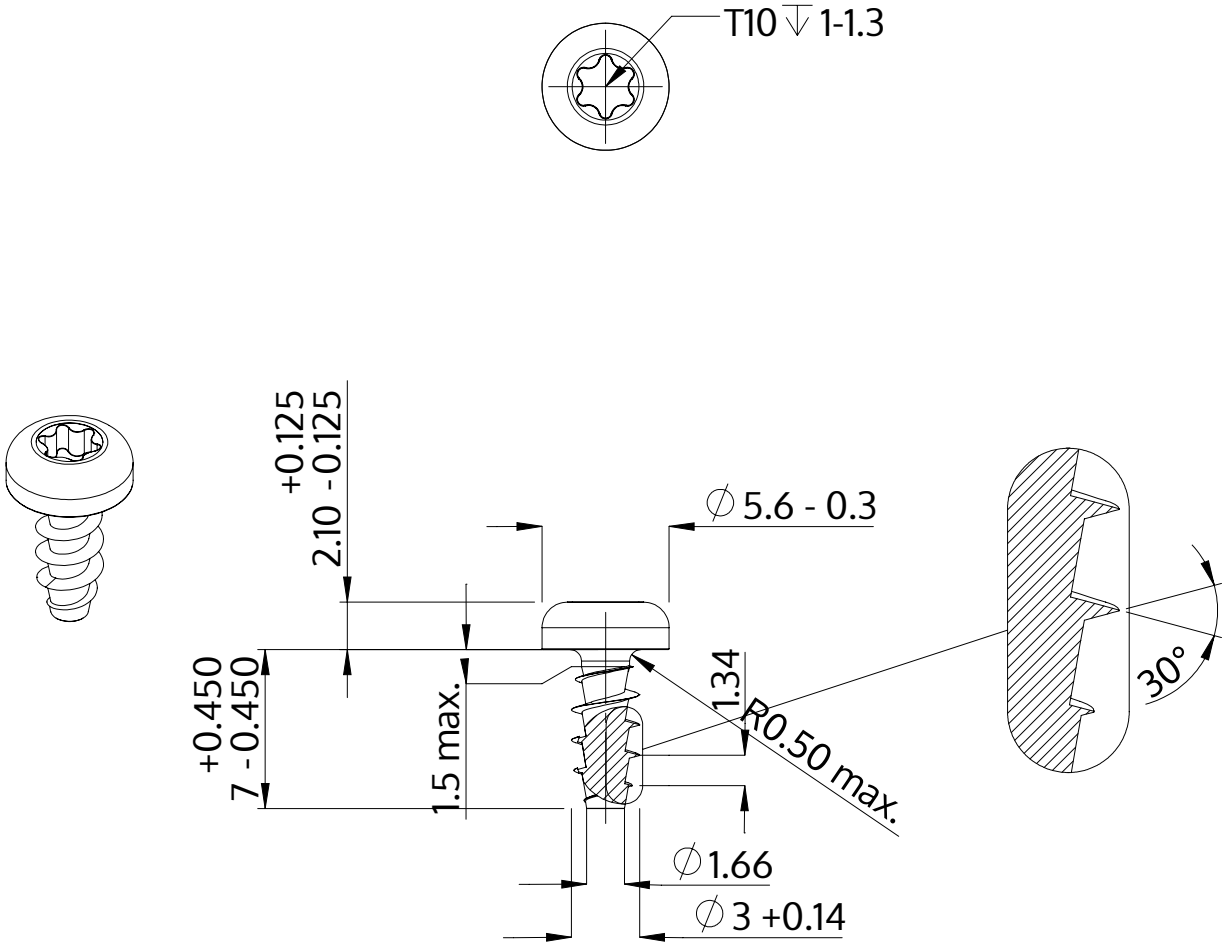

Opis	STP39A 3.0x7.0 - T10
Materiał	Stal, hartowana
Powierzchnia	Ocynkowana 5-7 µm, temperowana, pasywowana na niebiesko
Waga	0.474 kg / 1000 sztuk

SCREWERK	**STP39A0300070S**	
Rysunek metryczny A4	Skala 3:1	2024-10