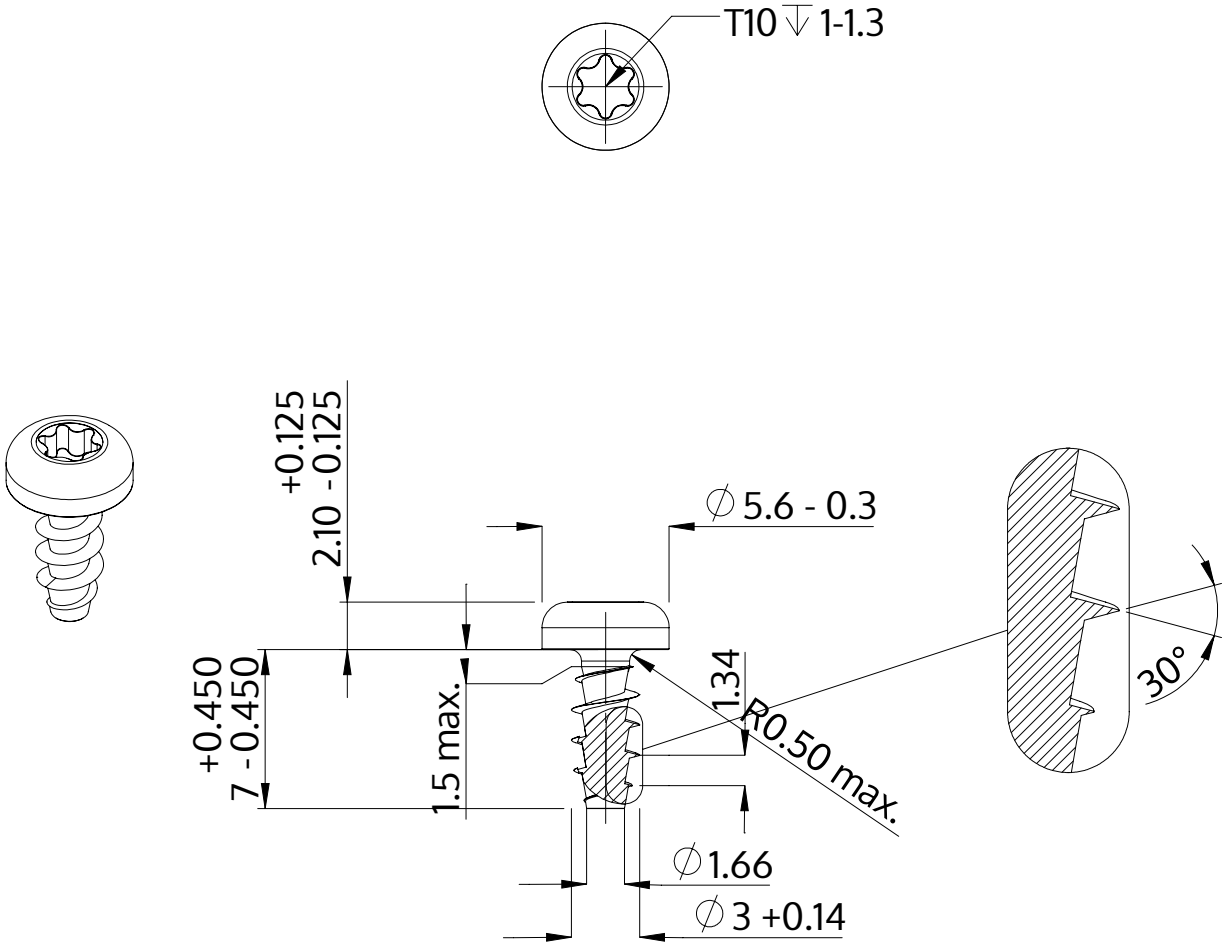

Descrizione	STP39A 3.0x7.0 - T10
Materiale	acciaio, temprato
Superficie	zincato 5-7 micron, ricotto, blu / trasparente passivato
Peso	0.474 kg / 1000 pezzi

SCREWERK	**STP39A0300070S**	
Disegno metrico A4	Scala 3:1	2024-10