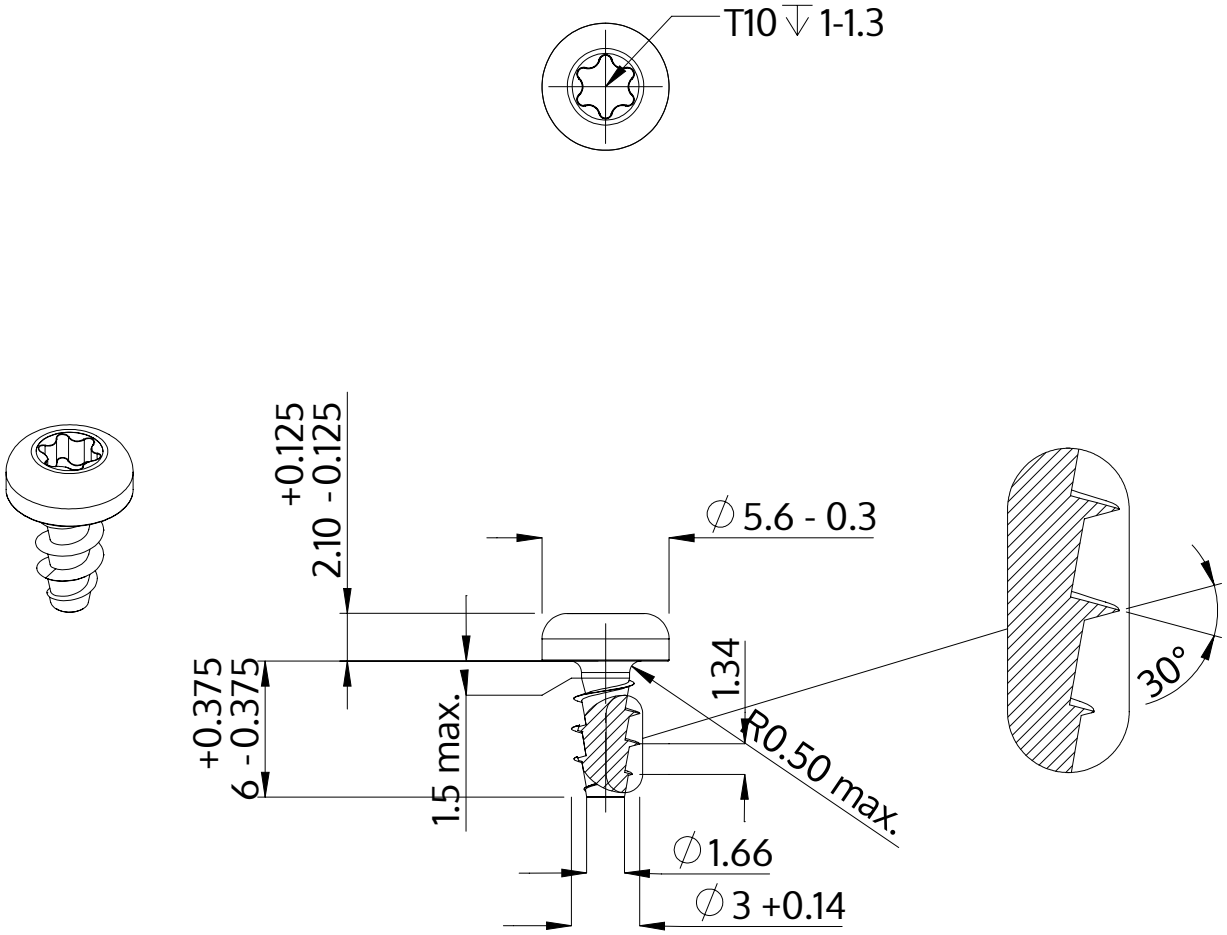

Açıklaması	STP39A 3.0x6.0 - T10
Malzeme	Paslanmaz Çelik A2
Kaplama	Parlak, cilalanmış ve pasifleştirilmiştir
Ağırlık	0.445 kg / 1000 Adet

SCREWERK	**STP39A0300060E**	
Metrik çizim A4	Ölçeklendirme None:1	2024-04