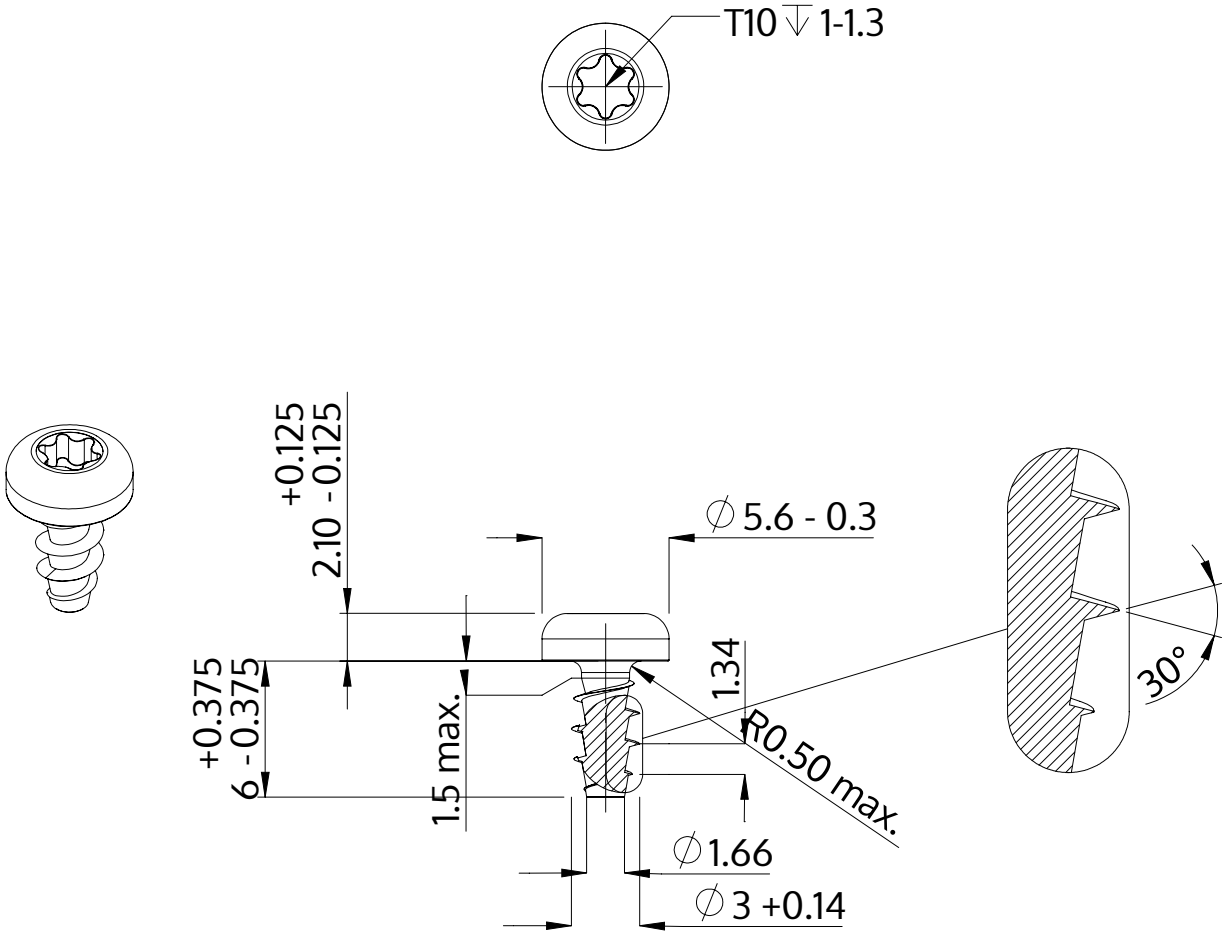

Beskrivning	STP39A 3.0x6.0 - T10
Material	rostfritt stål A2
Yta	blank och passiviserad
Vikt	0.445 kg / 1000 styck

SCREWERK	**STP39A0300060E**	
Metrisk skiss A4	Skala 3:1	2024-10