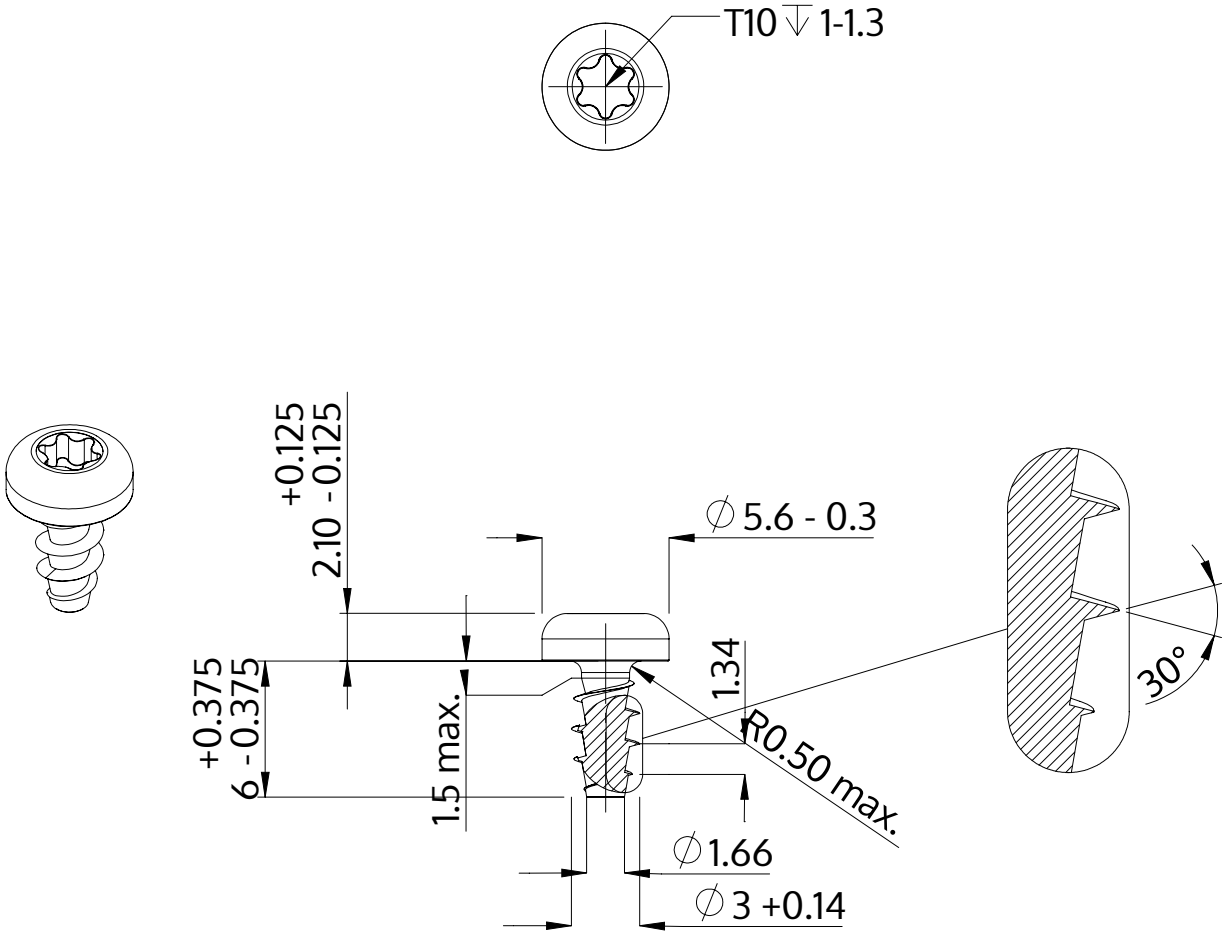

Descrição	STP39A 3.0x6.0 - T10
Material	inox A2
Superfície	Decapado e passivado
Peso	0.445 kg / 1000 peças

SCREWERK	**STP39A0300060E**	
Desenho Métrico A4	Escala None:1	2024-04