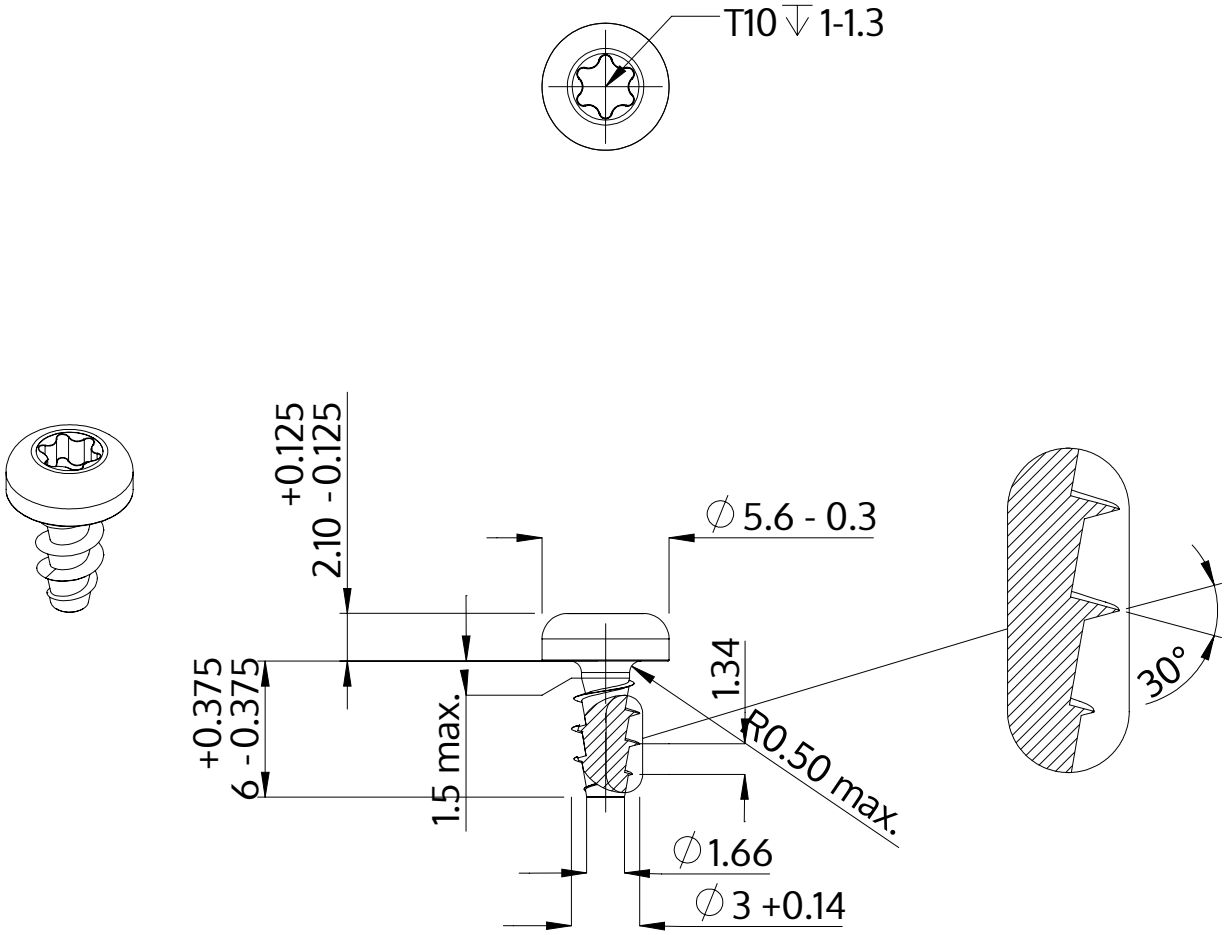

Descrizione	STP39A 3.0x6.0 - T10
Materiale	acciaio inossidabile A2
Superficie	bianco-decapato e passivato
Peso	0.445 kg / 1000 pezzi

SCREWERK	**STP39A0300060E**	
Disegno metrico A4	Scala 3:1	2024-10