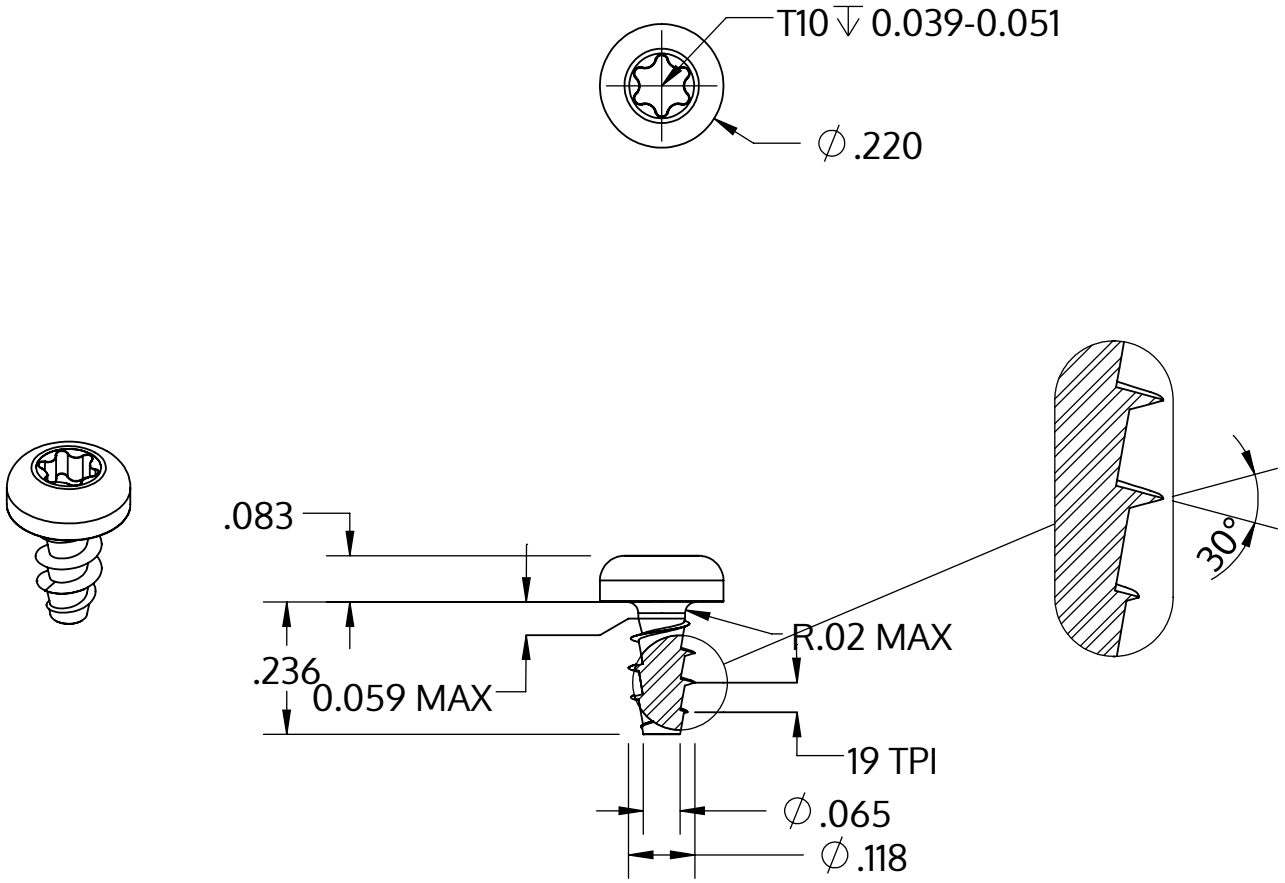

Metric size	M3 x 1.34 mm
US size (converted)	#4-19
	Tolerances [inch]
Length	+/- 0.014
Head diameter	+0 / -0.011
Head height	+/- 0.004
Thread diameter	+0.005 / -0

Beskrivning	STP39A 3.0x6.0 - T10
Material	rostfritt stål A2
Yta	blank och passiviserad
Vikt	0.445 kg / 1000 styck

SCREWERK	**STP39A0300060E**	
_Zoll Zeichnung Größe A	Skala 3:1	2024-10