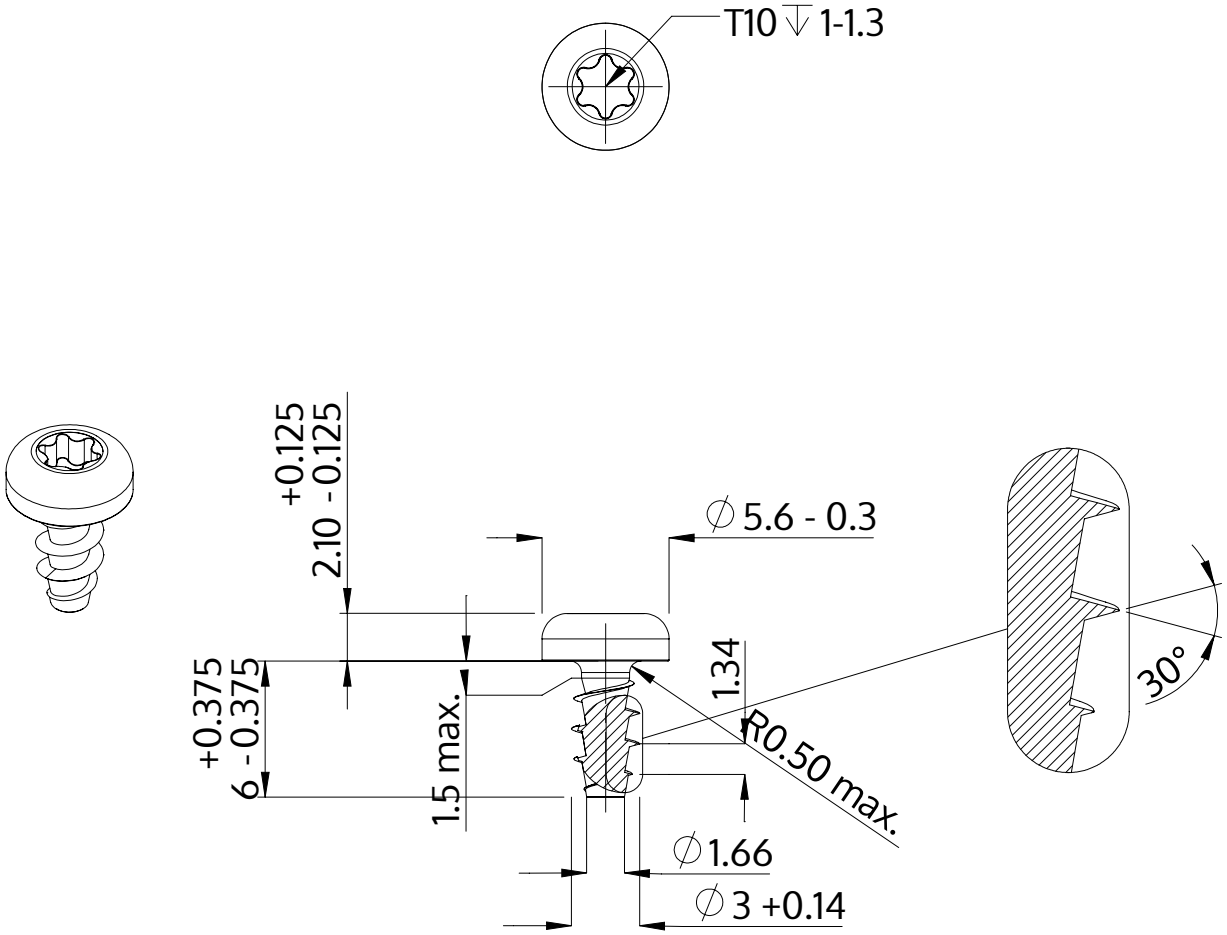


| | |
|---|---|
| Beschreibung | STP39A 3.0x6.0 - T10 |
| Werkstoff | Edelstahl A4 |
| Oberfläche | blank, gebeizt und passiviert |
| Gewicht | 0.445 kg / 1000 Stück |

| | | |
|---|---|---|
| SCREWERK | **STP39A0300060C** | |
| Metrische Zeichnung A4 | Skalierung None:1 | 2024-04 |