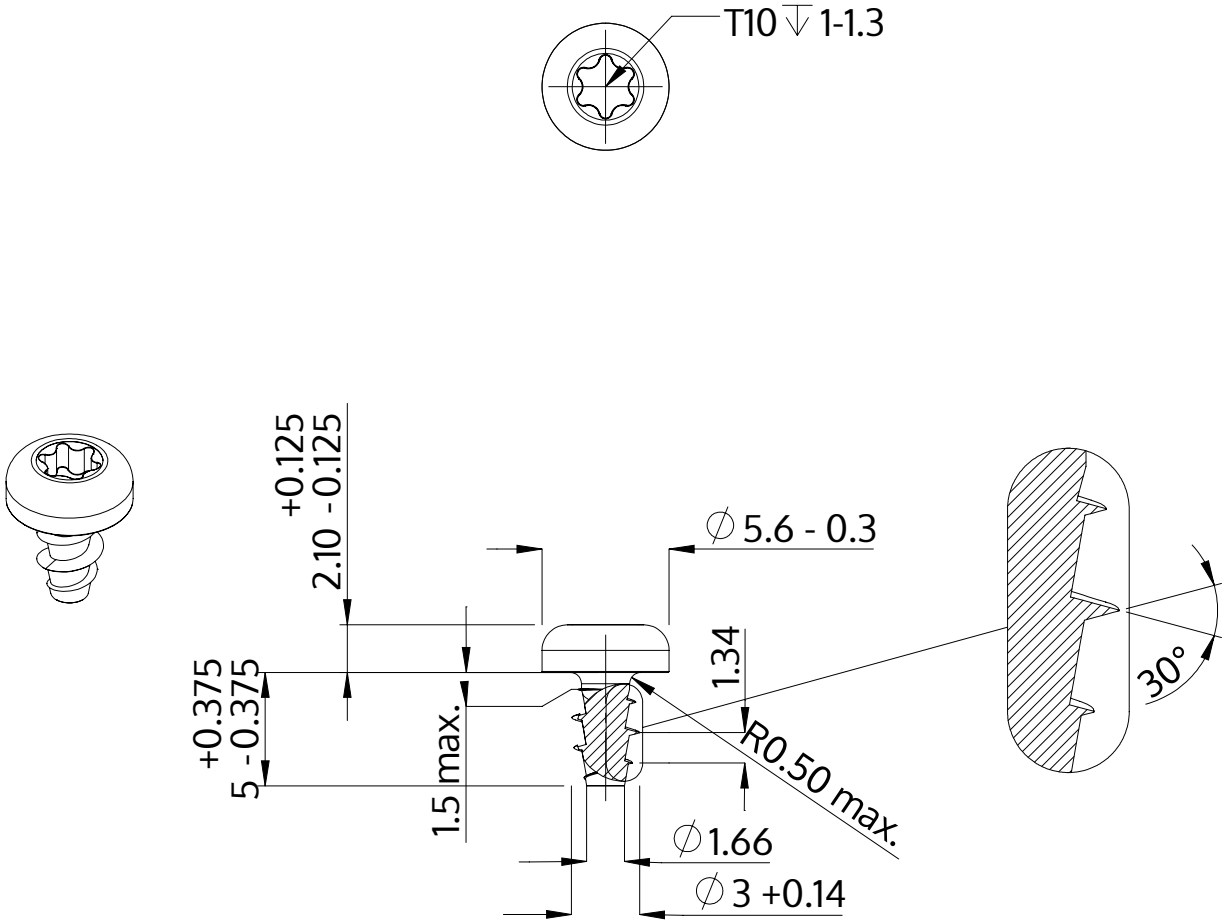

Описание	STP39A 3.0x5.0 - T10
Материал	сталь, упрочненная
Поверхность	ZnNi, черная пассивировка+отжиг+масло
Вес	0.416 kg / 1000 Штука

SCREWERK	**STP39A0300050B**	
Метрический чертеж A4	Шкала 3:1	2024-10