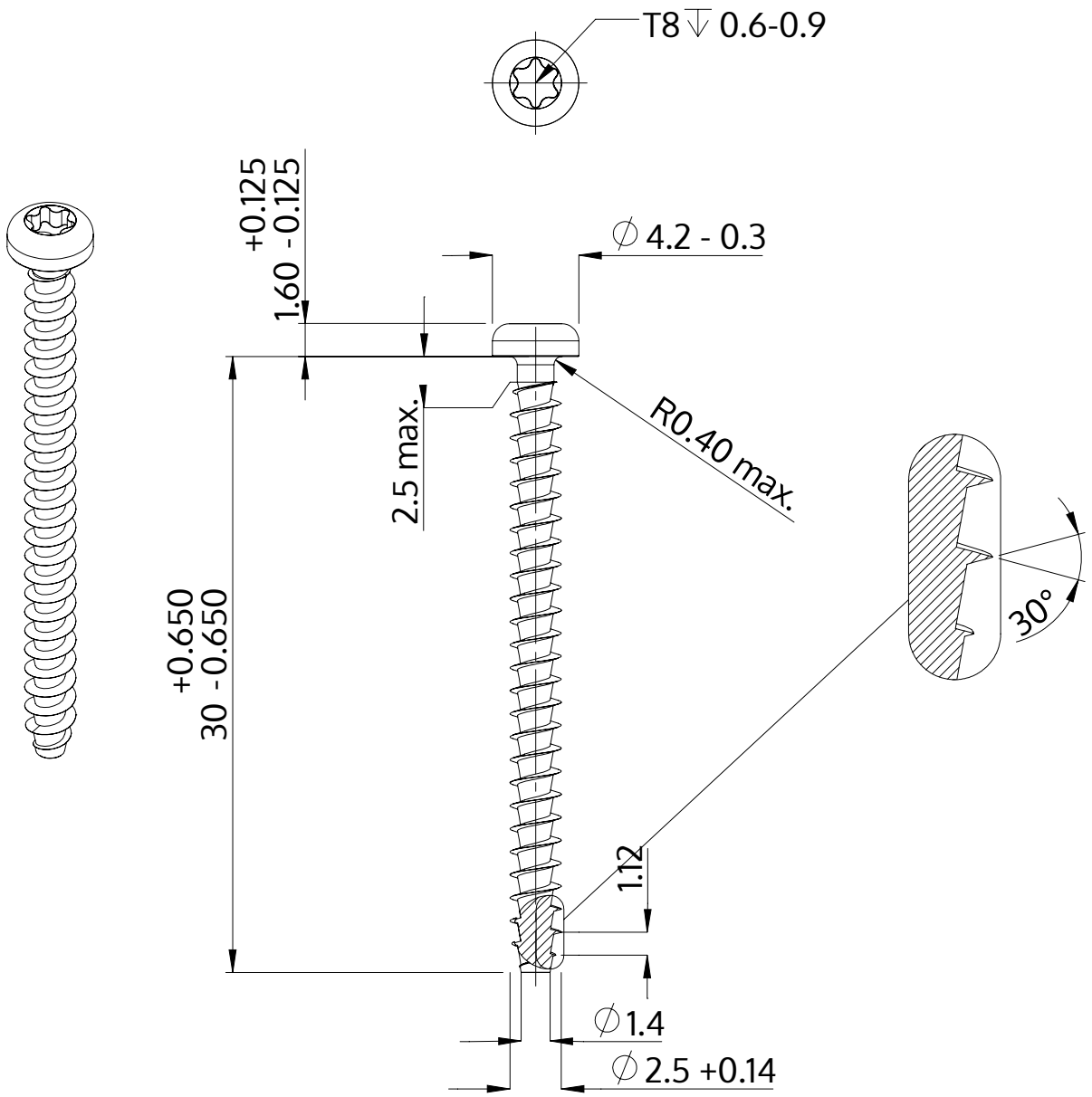

Beschrijving	STP39A 2.5x30.0 - T8
Materiaal	roestvrij staal A2
Oppervlak	blank, geetst en gepassieveerd
Gewicht	0.727 kg / 1000 stuk

SCREWERK	**STP39A0250300E**	
Metrische tekening A4	Schaal 3:1	2024-10