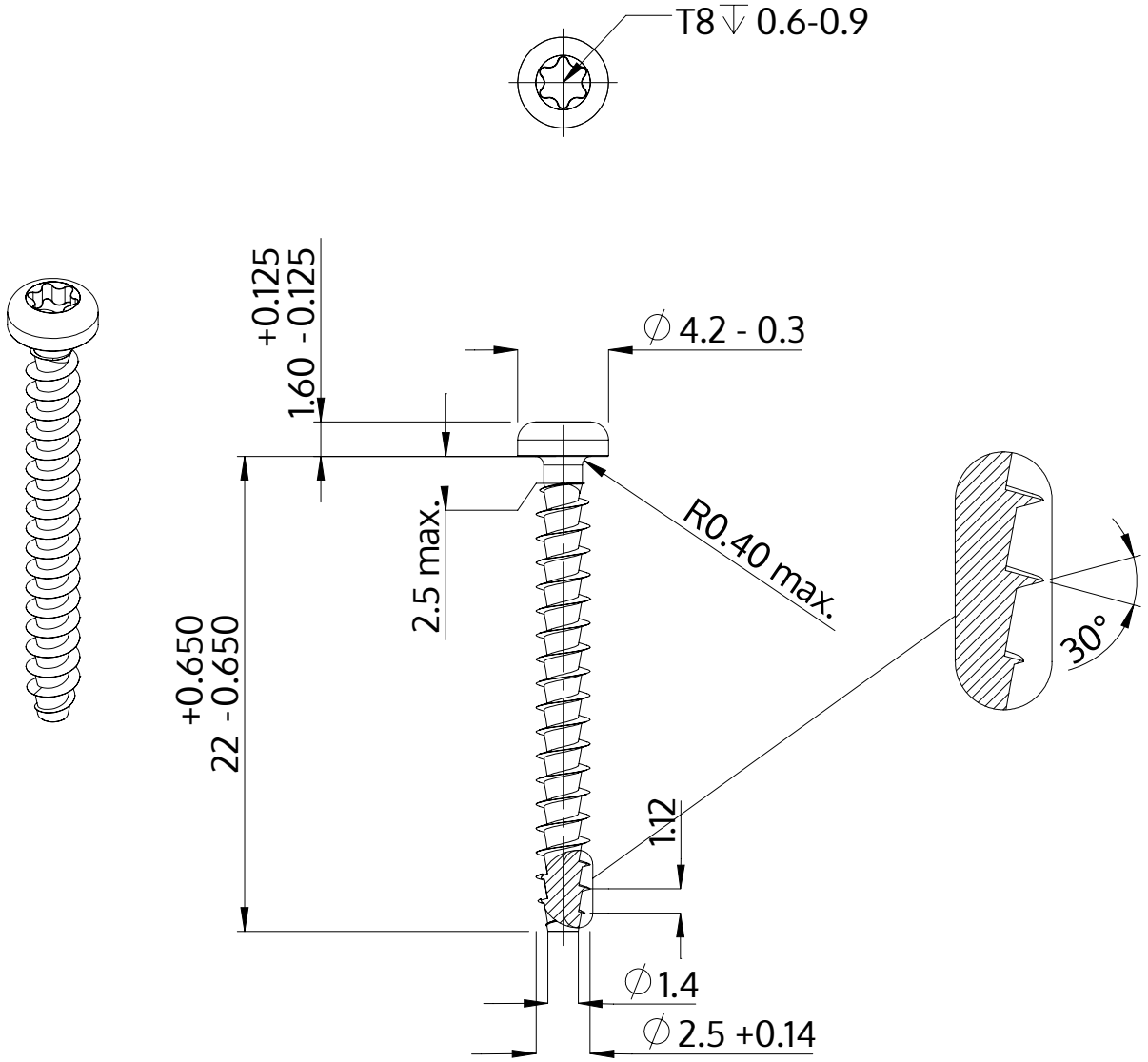

Opis	STP39A 2.5x22.0 - T8
Materiał	Stal szlachetna A2
Powierzchnia	Prosta, bejcowana i pasywowana
Waga	0.564 kg / 1000 sztuk

SCREWERK	**STP39A0250220E**	
Rysunek metryczny A4	Skala None:1	2024-04