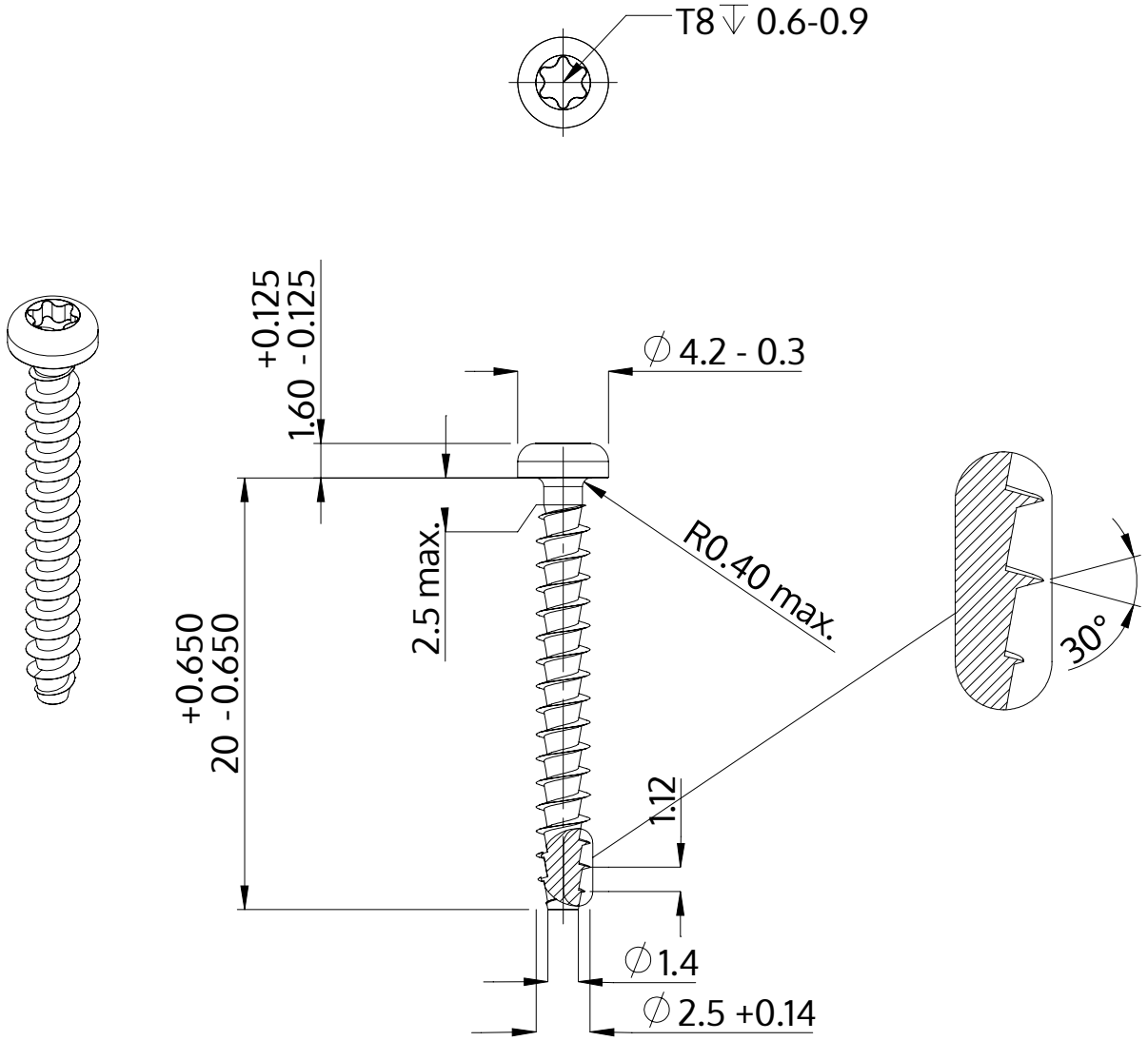

Descripción	STP39A 2.5x20.0 - T8
Material	Acero, endurecido
Superficie	Zinc-Niquelado, pasivado negro/ sin Cr-VI, recocido, sellado
Peso	0.523 kg / 1000 Piezas

SCREWERK	**STP39A0250200B**	
Diseño métrico	Escalada 3:1	2024-10