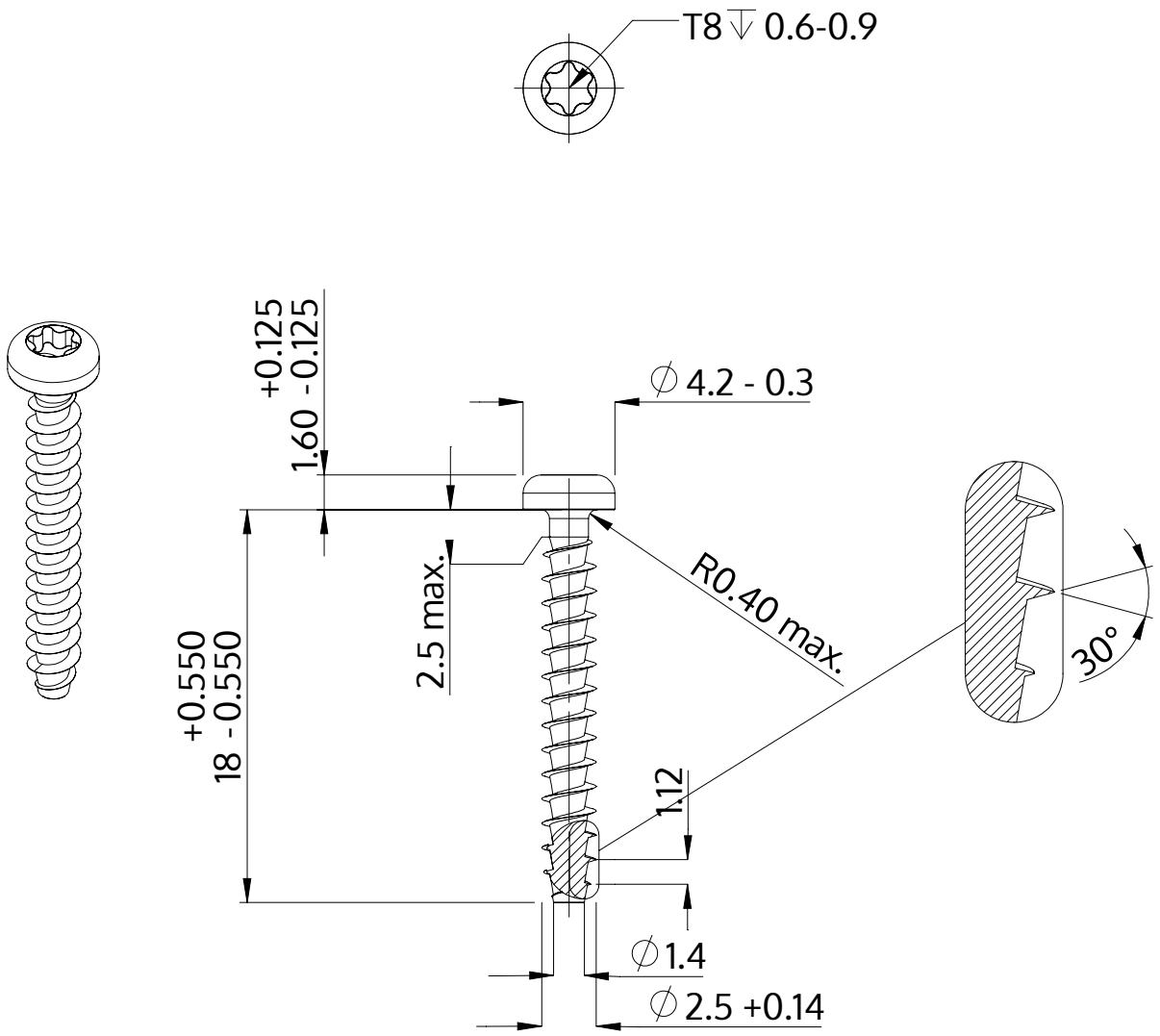

Beskrivning	STP39A 2.5x18.0 - T8
Material	stål, härdat
Yta	förzinkad 5-7 µm, härdad, blå/transparent passiviserad
Vikt	0.482 kg / 1000 styck

SCREWERK	**STP39A0250180S**	
Metrisk skiss A4	Skala 3:1	2024-10