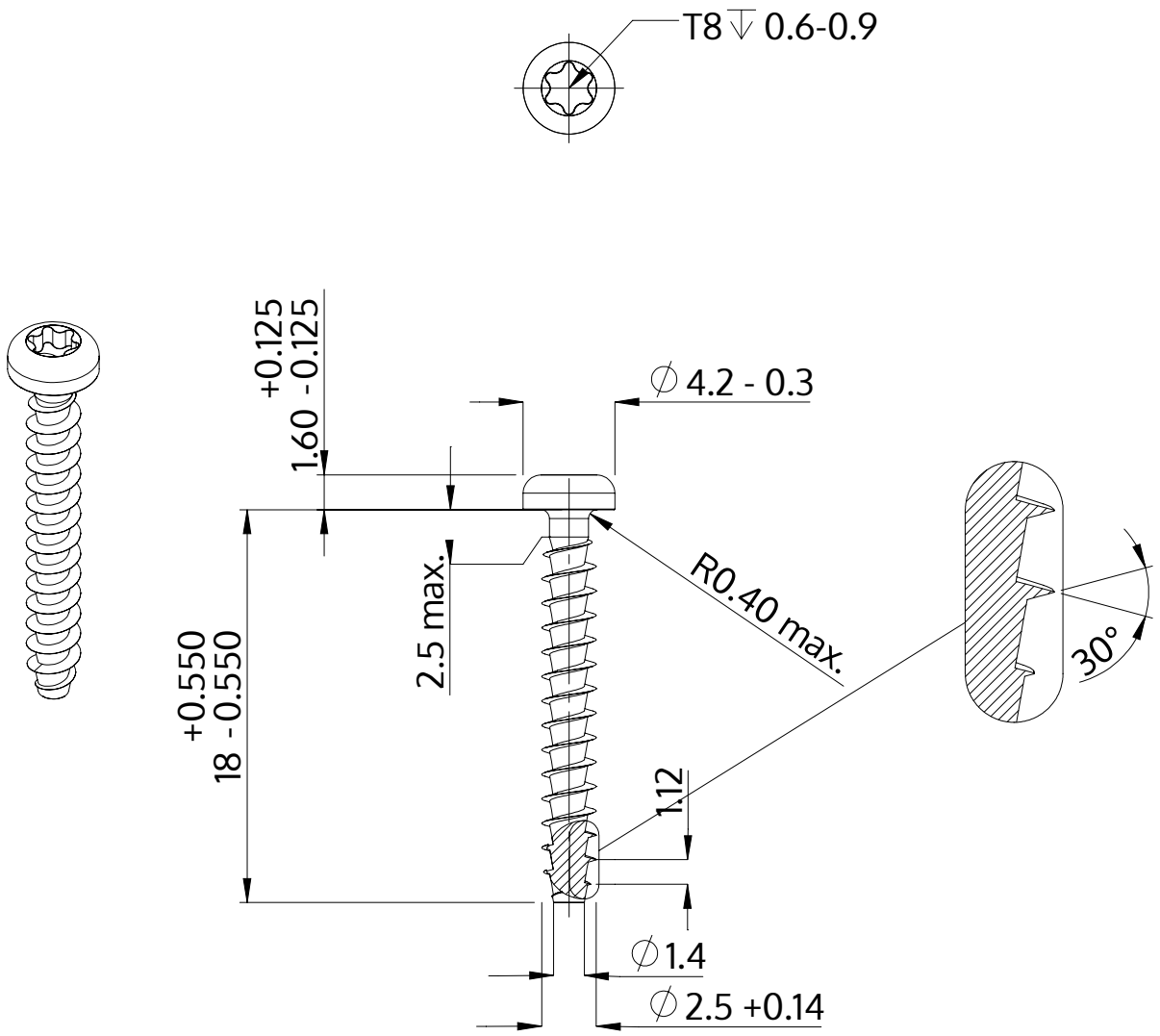

Description	STP39A 2.5x18.0 - T8
Matière	acier inoxydable A2
Surface	brillant décapé et passivé
Poids	0.482 kg / 1000 Unité

SCREWERK	**STP39A0250180E**	
Dessin métrique A4	Redimensionner 3:1	2024-10