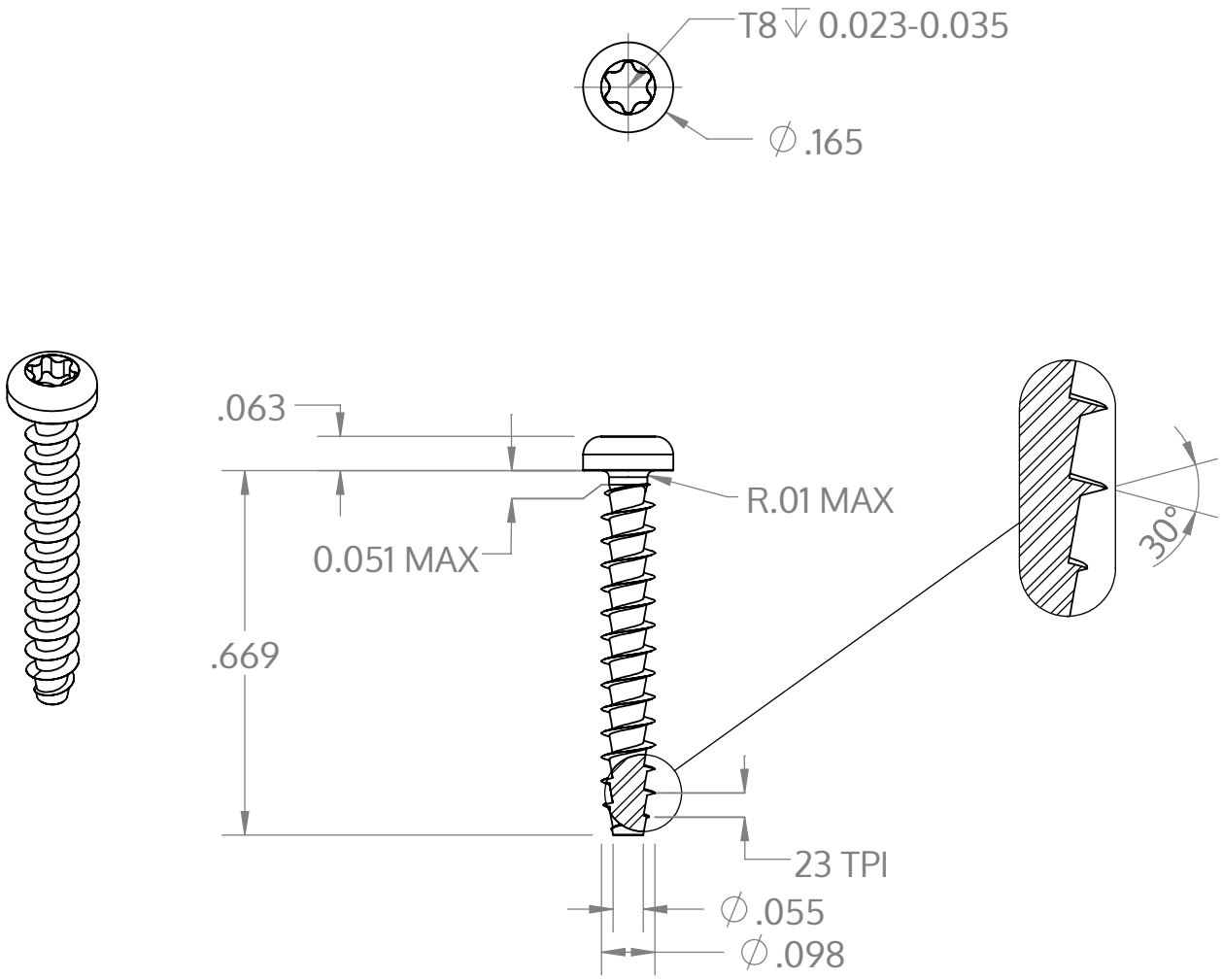

Metric size	M2.5 x 1.12 mm
US size (converted)	#3-23
	Tolerances [inch]
Length	+/- 0.021
Head diameter	+0 / -0.011
Head height	+/- 0.004
Thread diameter	+0.005 / -0

Popis	STP39A 2.5x17.0 - T8
Materiál	Temperovaná ocel
Povrch	Pozinkovaná 5-7 µm, temperovaná, modrá, pasivovaná průhledně
Hmotnost	0.461 kg / 1000 Kus

SCREWERK	**STP39A0250170S**	
_Zoll Zeichnung Größe A	Měřítko 3:1	2025-05