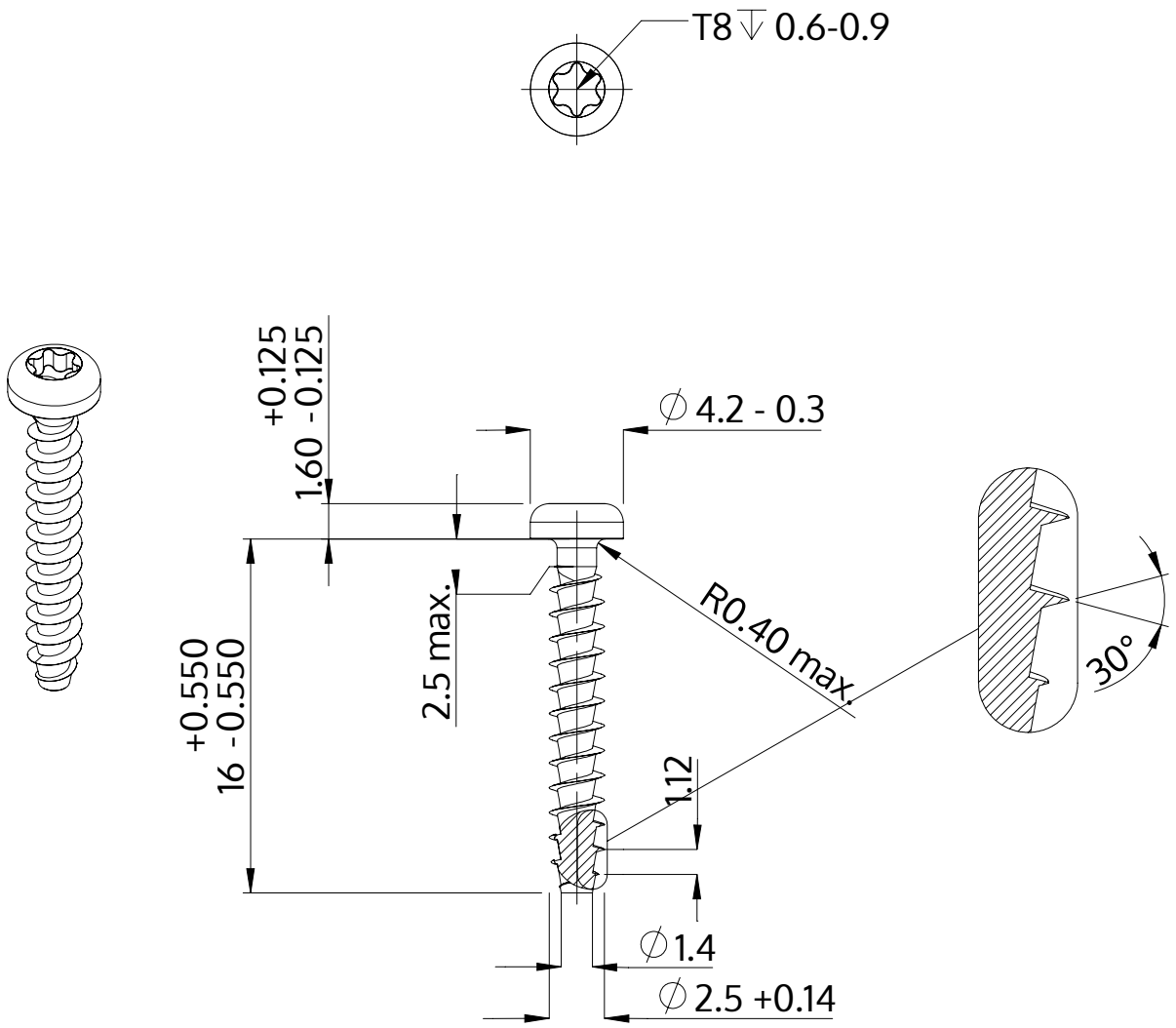

Descrição	STP39A 2.5x16.0 - T8
Material	inox A2
Superfície	Decapado e passivado
Peso	0.441 kg / 1000 peças

SCREWERK	**STP39A0250160E**	
Desenho Métrico A4	Escala 3:1	2024-10