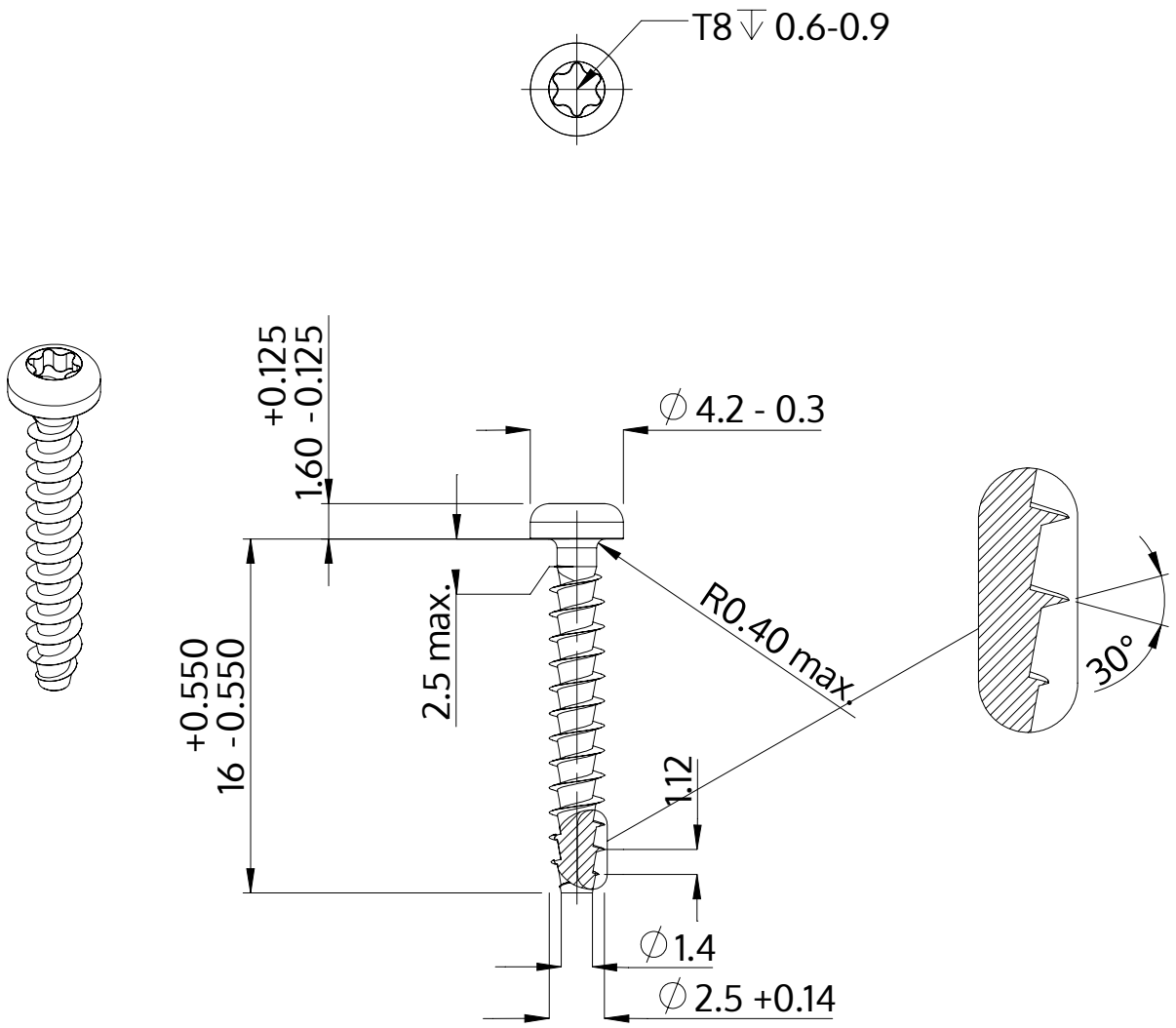

Descripción	STP39A 2.5x16.0 - T8
Material	Acero Inoxidable A2
Superficie	Laminado brillante, barnizado y pasivado
Peso	0.441 kg / 1000 Piezas

SCREWERK	**STP39A0250160E**	
Diseño métrico	Escalada 3:1	2024-10