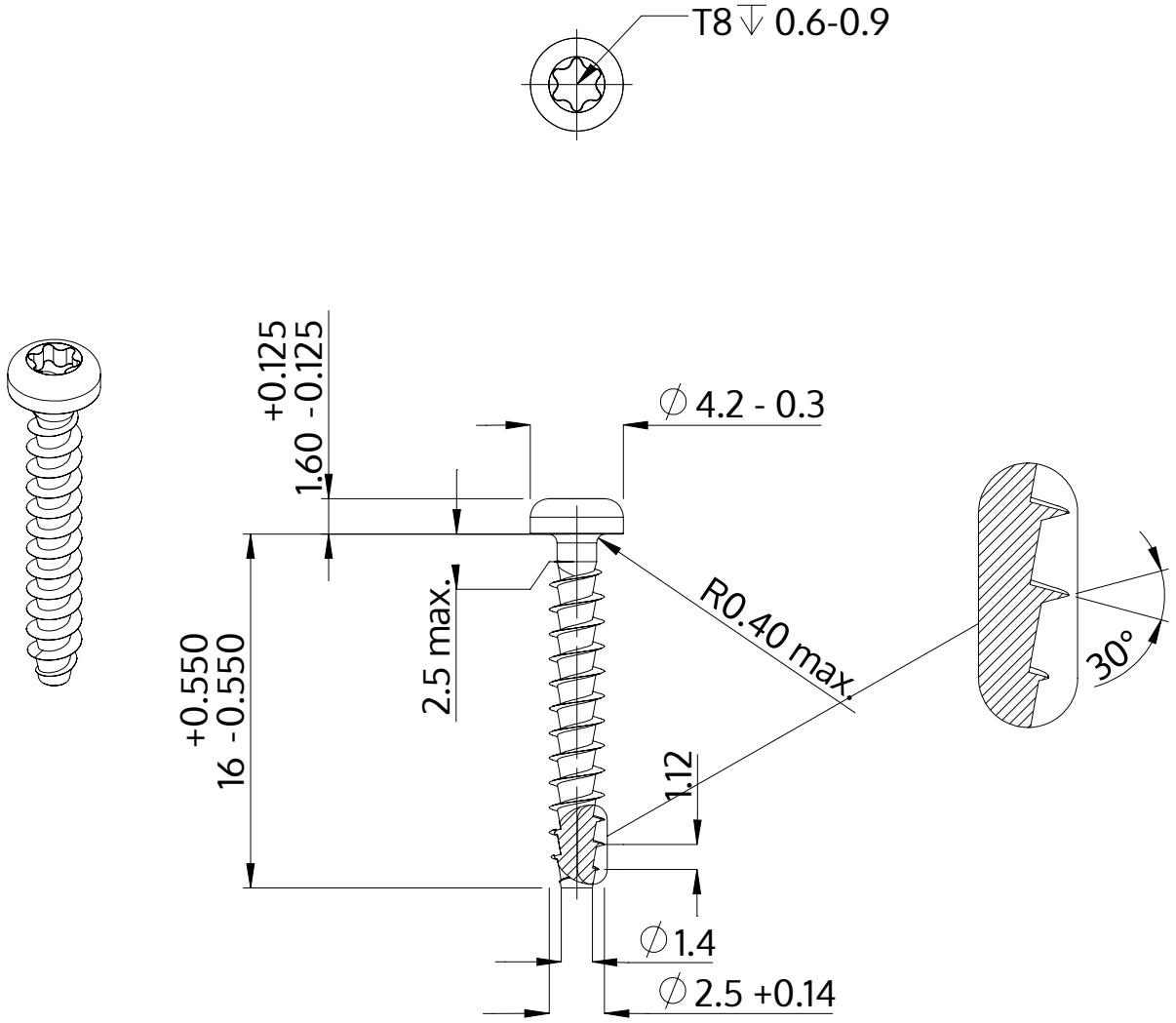

Opis	STP39A 2.5x16.0 - T8
Materiał	Stal szlachetna A4
Powierzchnia	Prosta, bejcowana i pasywowana
Waga	0.441 kg / 1000 sztuk

SCREWERK	**STP39A0250160C**	
Rysunek metryczny A4	Skala 3:1	2024-10