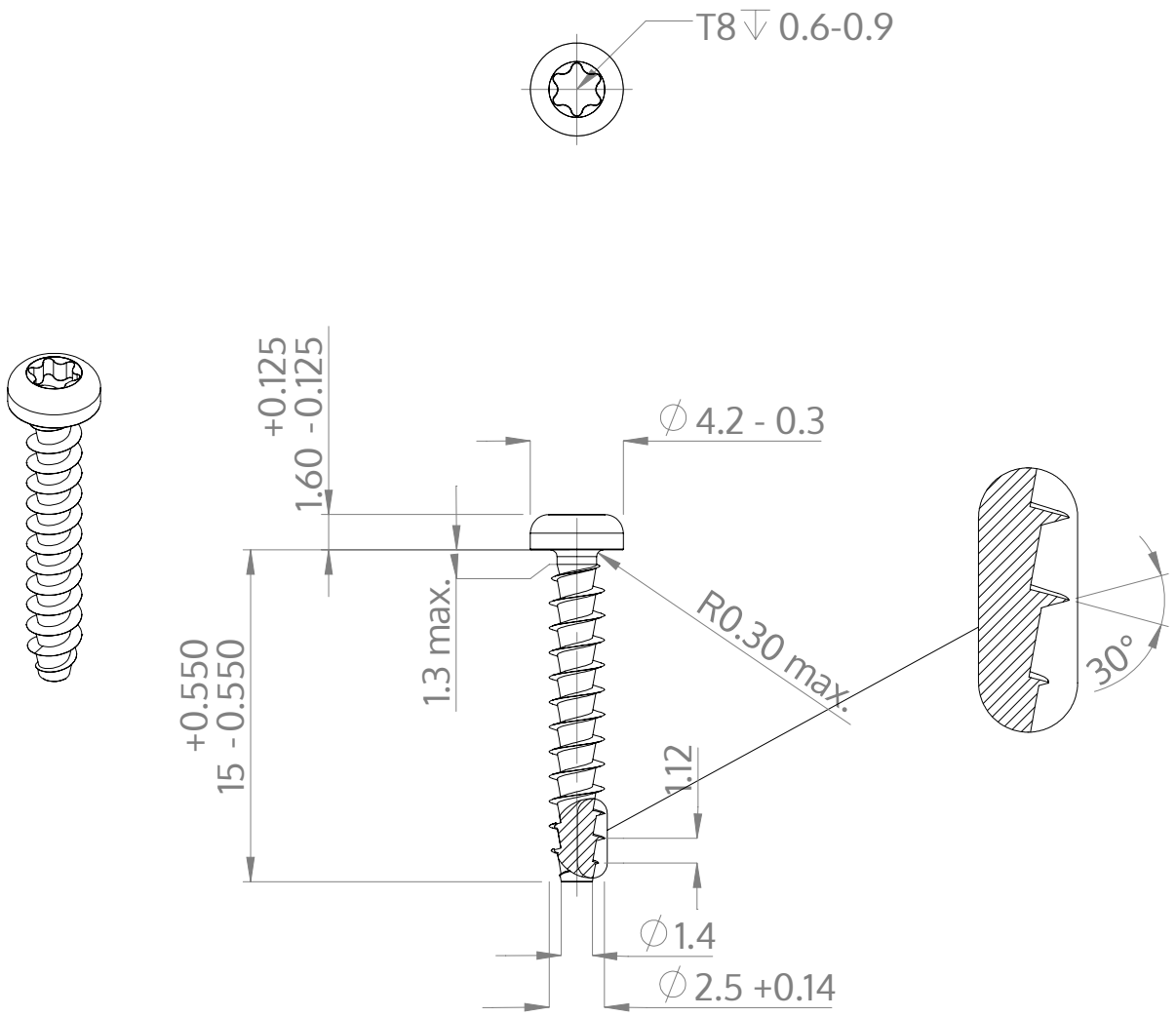


| | |
|---|---|
| Açıklaması | STP39A 2.5x15.0 - T8 |
| Malzeme | Çelik, sertleştirilmiş |
| Kaplama | galvanizli 5-7 µm, temperliö mavi / şeffaf pasifleştirilmiştir |
| Ağırlık | 0.420 kg / 1000 Adet |

| | | |
|---|---|---|
| SCREWERK | **STP39A0250150S** | |
| Metrik çizim A4 | Ölçeklendirme 3:1 | 2025-04 |