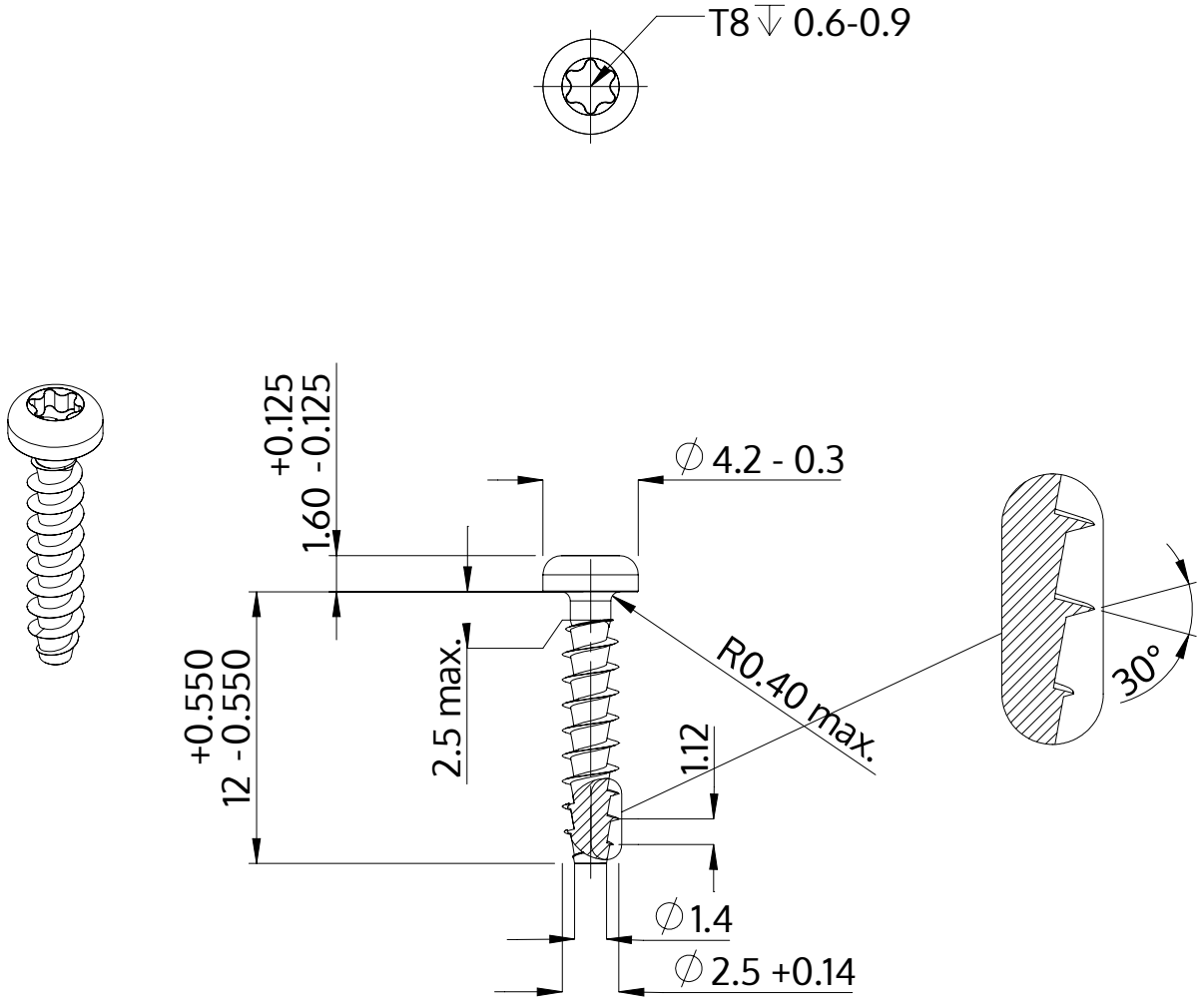

Açıklaması	STP39A 2.5x12.0 - T8
Malzeme	Çelik, sertleştirilmiş
Kaplama	galvanizli 5-7 µm, temperliö mavi / şeffaf pasifleştirilmiştir
Ağırlık	0.359 kg / 1000 Adet

SCREWERK	**STP39A0250120S**	
Metrik çizim A4	Ölçeklendirme None:1	2024-04