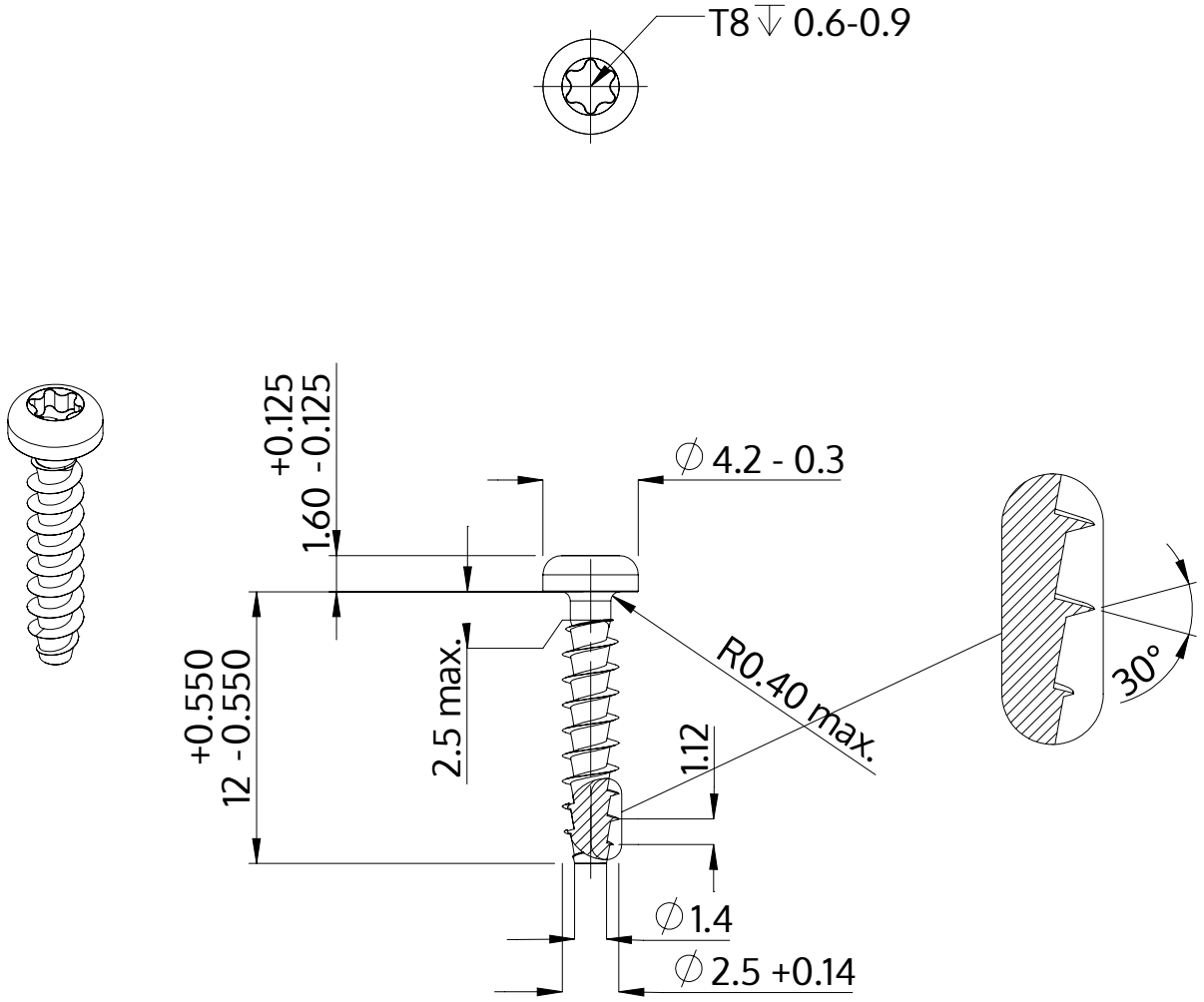

Descripción	STP39A 2.5x12.0 - T8
Material	Acero, endurecido
Superficie	galvanizado 5-7 micras, recocido, azul / pasivado transparente
Peso	0.359 kg / 1000 Piezas

SCREWERK	**STP39A0250120S**	
Diseño métrico	Escalada None:1	2024-04