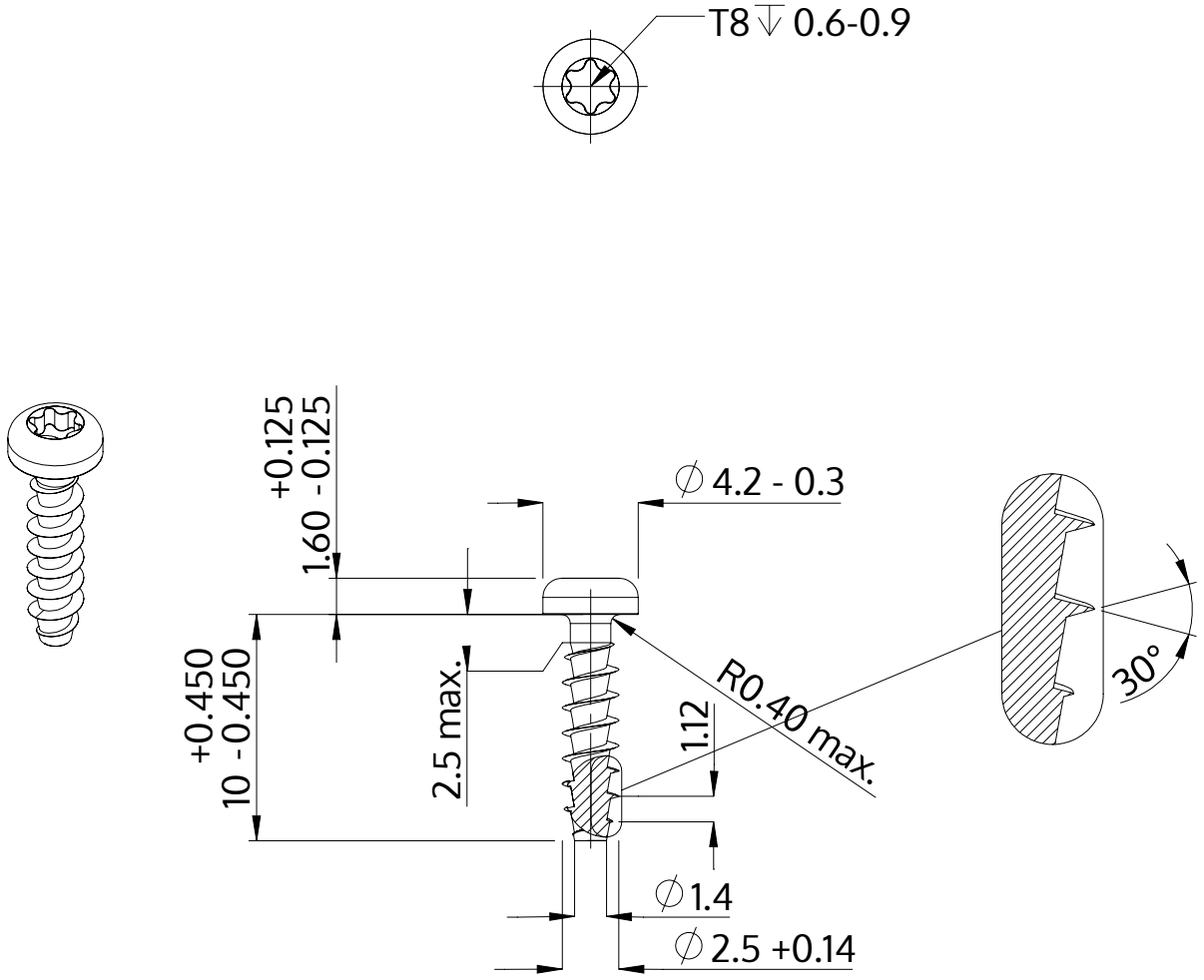

Описание	STP39A 2.5x10.0 - T8
Материал	стомана, закалена
Повърхност	Цинково покритие 5-7 µm,топлинна обработка, синьо / прозрачно пасивиране
Тегло	0.318 kg / 1000 Бройка

SCREWERK	**STP39A0250100S**	
Метричен дизайн A4	Мащаб 3:1	2024-05