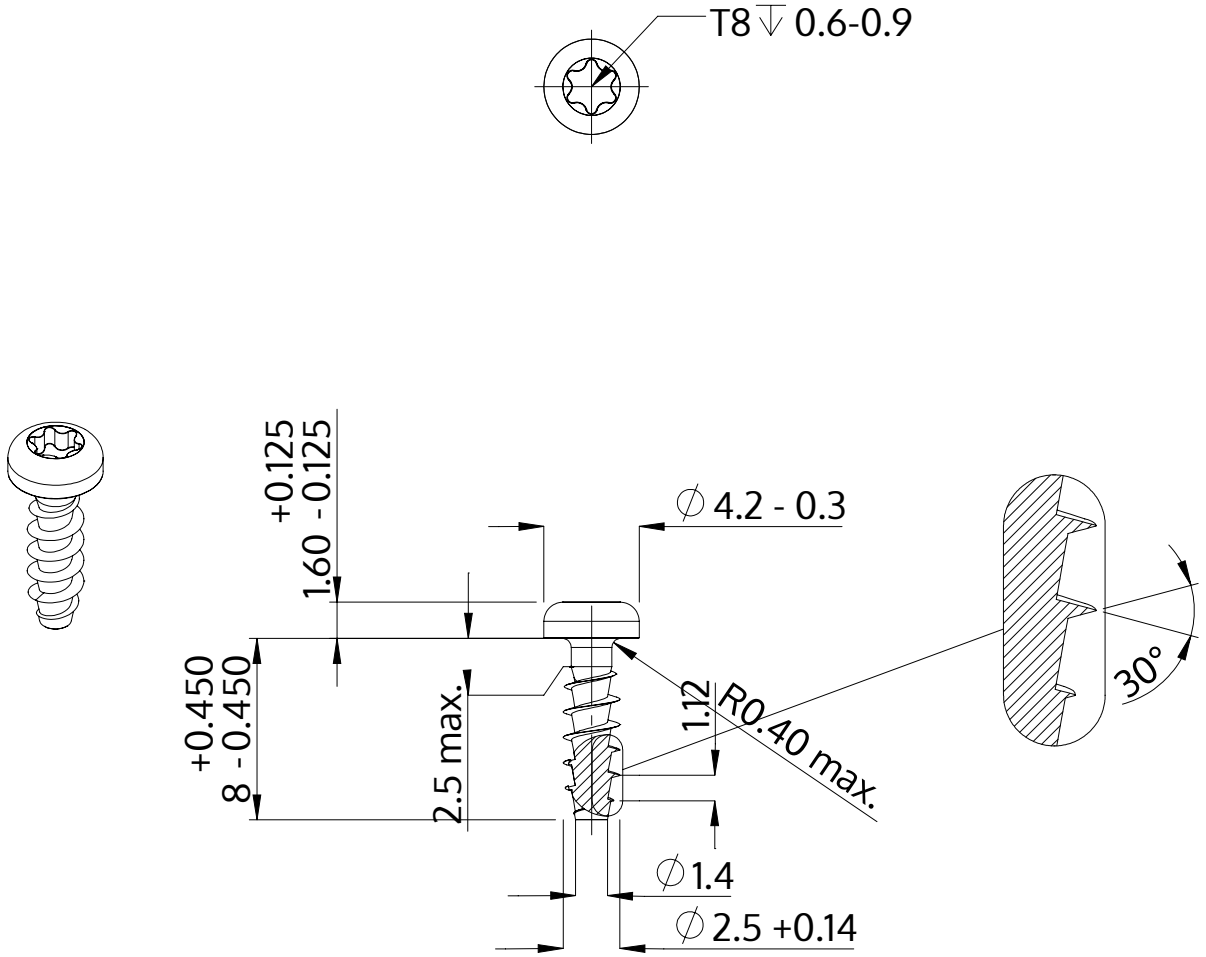


| | |
|---|---|
| Descrição | STP39A 2.5x8.0 - T8 |
| Material | inox A2 |
| Superfície | Decapado e passivado |
| Peso | 0.277 kg / 1000 peças |

| | | |
|---|---|---|
| SCREWERK | **STP39A0250080E** | |
| Desenho Métrico A4 | Escala 3:1 | 2024-10 |