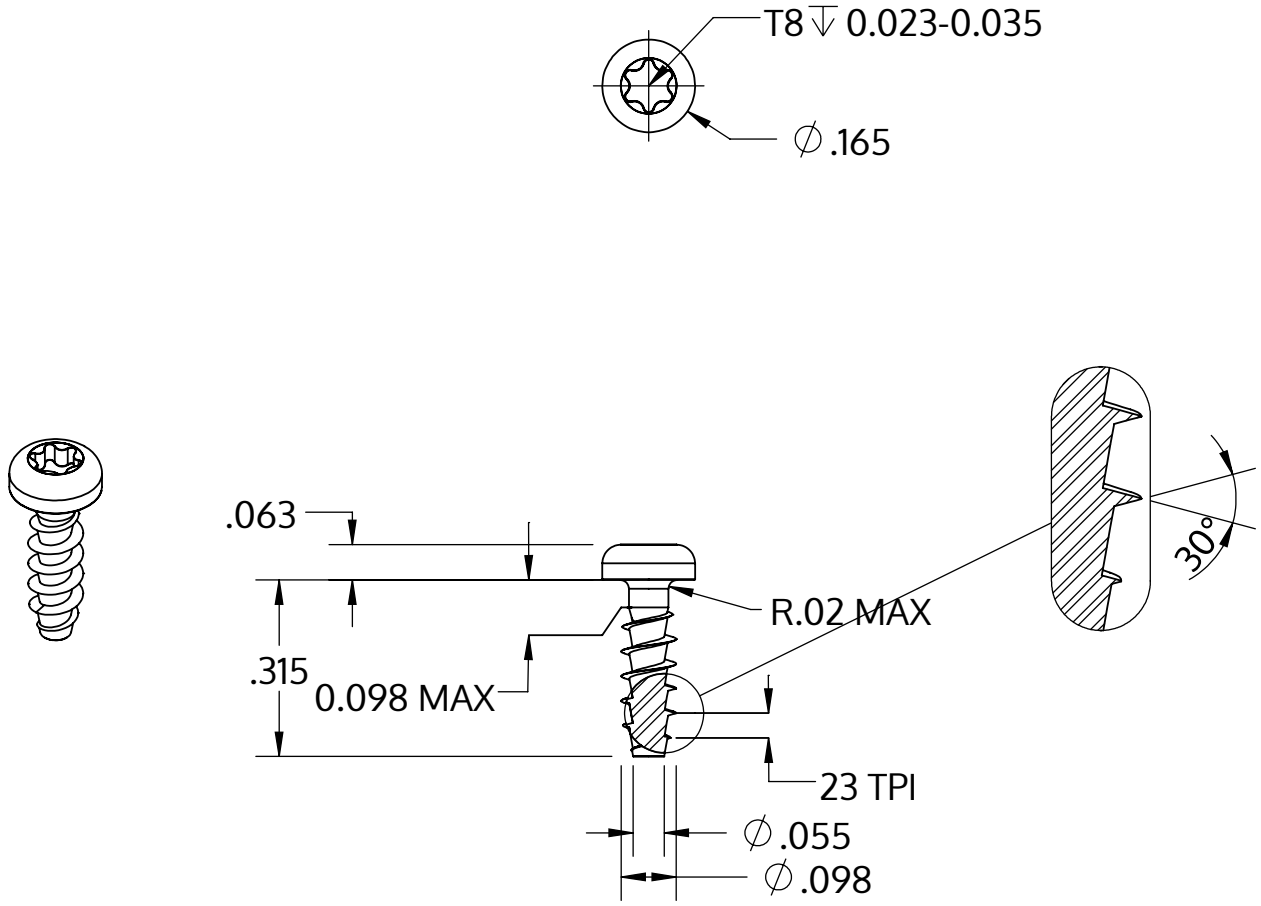

Metric size	M2.5 x 1.12 mm
US size (converted)	#3-23
	Tolerances [inch]
Length	+/- 0.017
Head diameter	+0 / -0.011
Head height	+/- 0.004
Thread diameter	+0.005 / -0

Descrição	STP39A 2.5x8.0 - T8
Material	inox A2
Superfície	Decapado e passivado
Peso	0.277 kg / 1000 peças

SCREWERK	**STP39A0250080E**	
_Zoll Zeichnung Größe A	Escala 3:1	2024-10