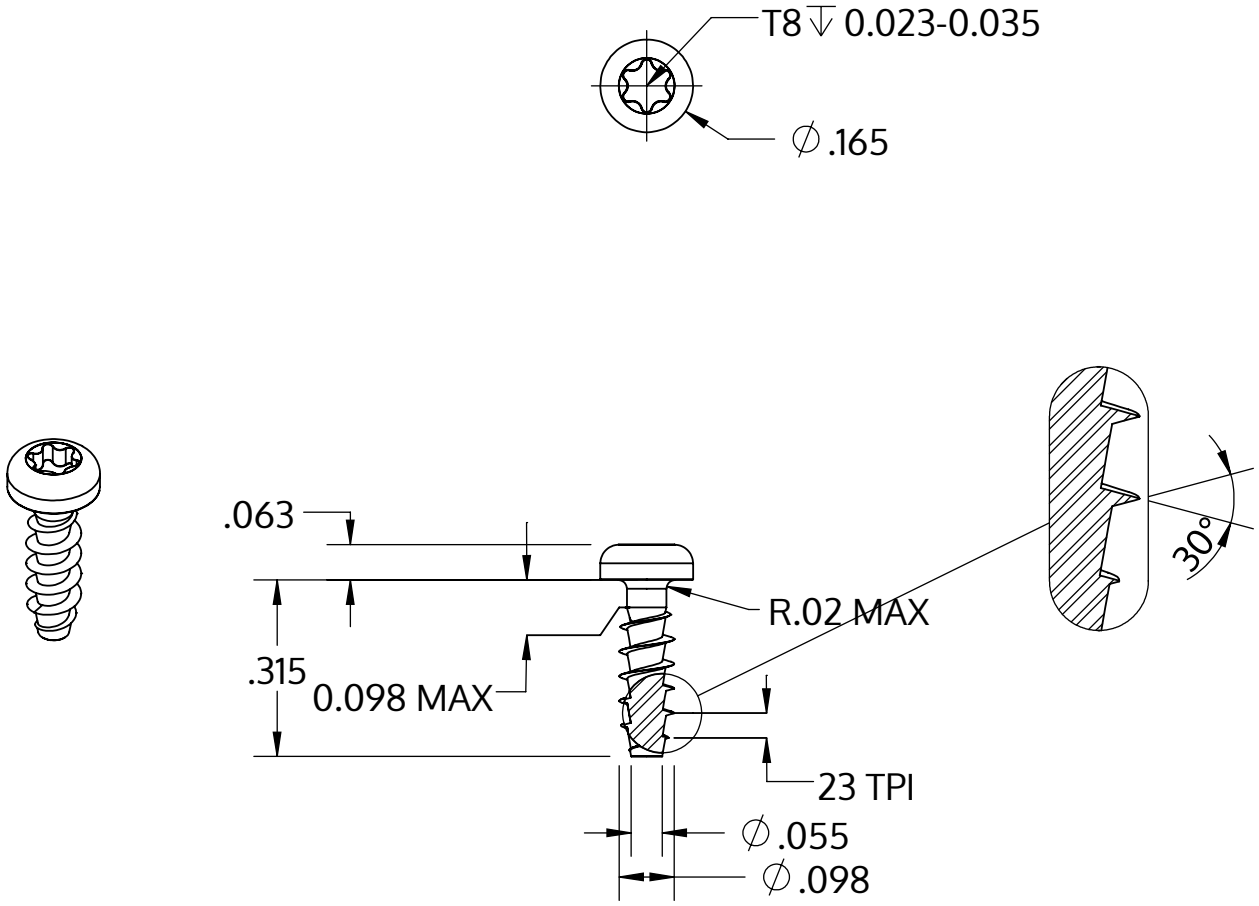

Metric size	M2.5 x 1.12 mm
US size (converted)	#3-23
	Tolerances [inch]
Length	+/- 0.017
Head diameter	+0 / -0.011
Head height	+/- 0.004
Thread diameter	+0.005 / -0

Описание	STP39A 2.5x8.0 - T8
Материал	стомана, закалена
Повърхност	цинково и никелово покритие, Черен, пасивиран, темпериран, херметизация
Тегло	0.277 kg / 1000 Бройка

SCREWERK	**STP39A0250080B**	
_Zoll Zeichnung Größe A	Мащаб 3:1	2024-10