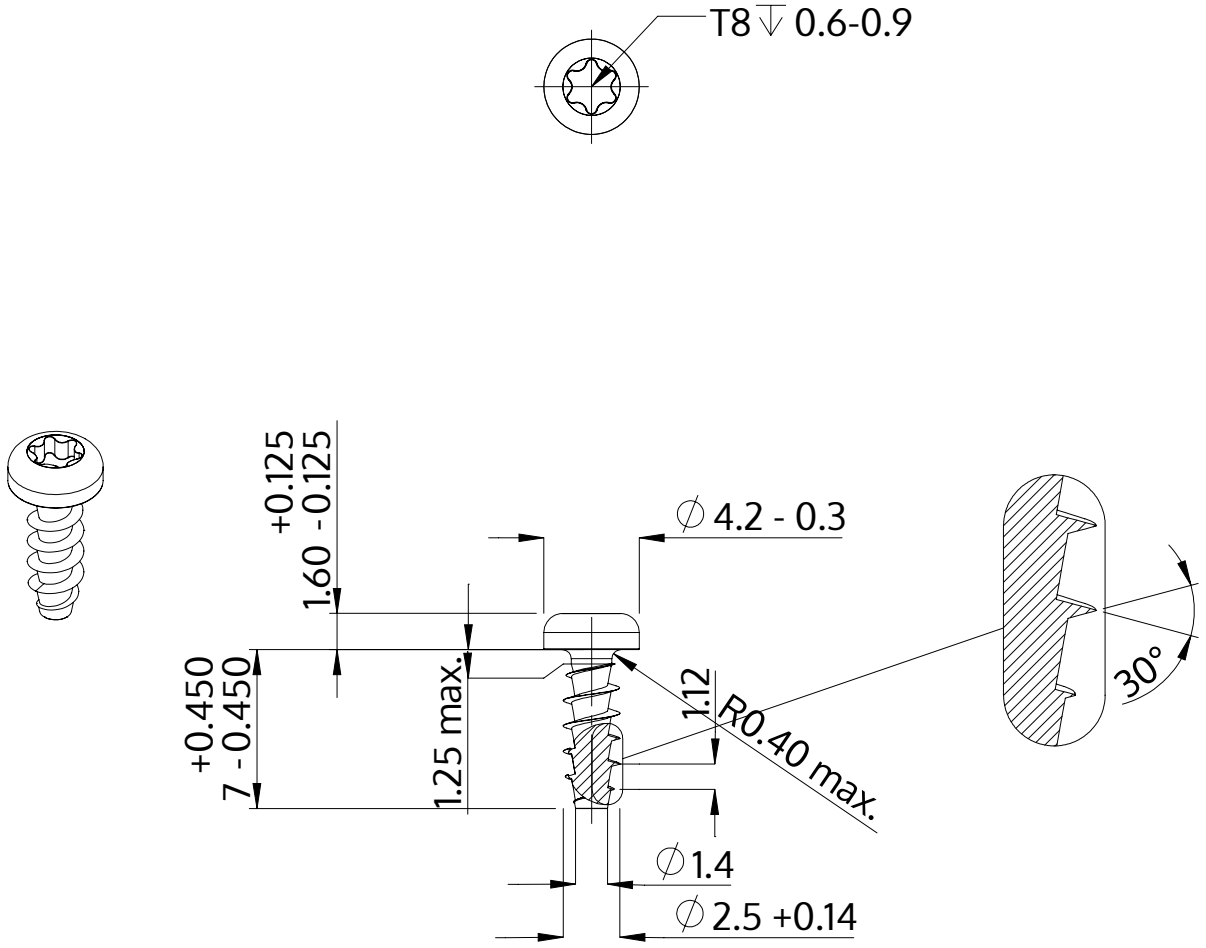

Açıklaması	STP39A 2.5x7.0 - T8
Malzeme	Çelik, sertleştirilmiş
Kaplama	ZnNi siyah-pasifleştirilmiştir, temperlenmistir, kaplanmış
Ağırlık	0.257 kg / 1000 Adet

SCREWERK	**STP39A0250070B**	
Metrik çizim A4	Ölçeklendirme 3:1	2024-10