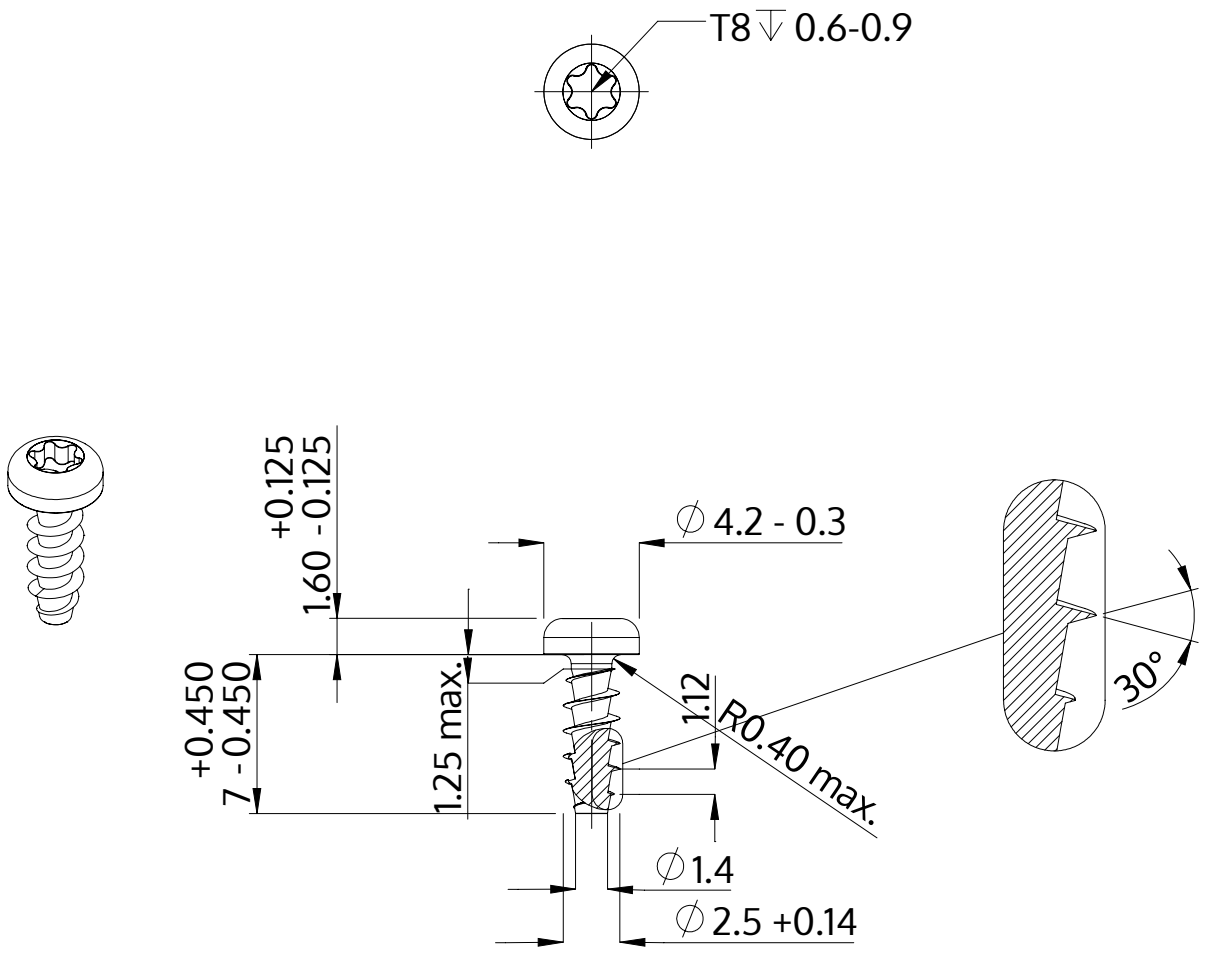

Descrizione	STP39A 2.5x7.0 - T8
Materiale	acciaio, temprato
Superficie	Placcato Zinco-Nichel, passivato nero, ricotto, sigillato
Peso	0.257 kg / 1000 pezzi

SCREWERK	**STP39A0250070B**	
Disegno metrico A4	Scala 3:1	2024-10