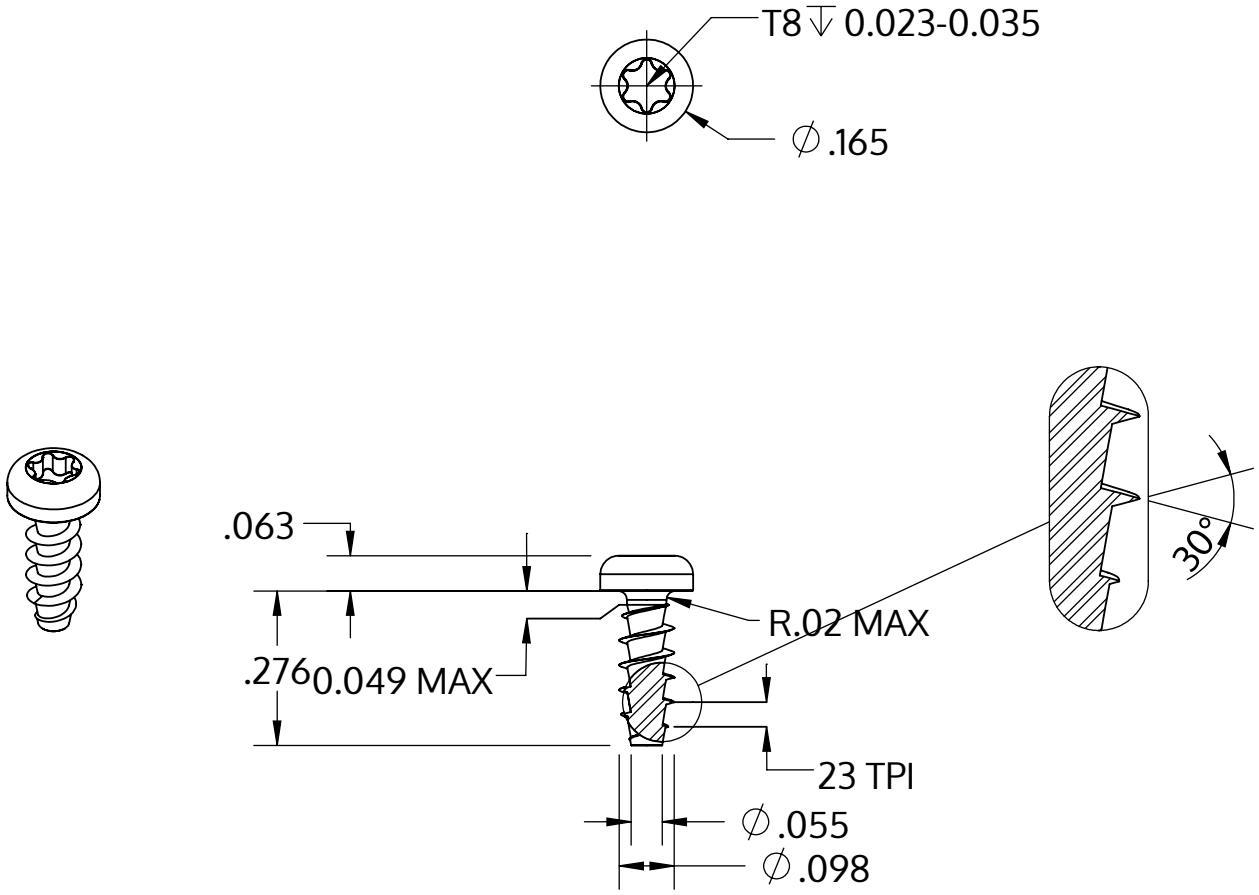

Metric size	M2.5 x 1.12 mm
US size (converted)	#3-23
	Tolerances [inch]
Length	+/- 0.017
Head diameter	+0 / -0.011
Head height	+/- 0.004
Thread diameter	+0.005 / -0

Descrizione	STP39A 2.5x7.0 - T8
Materiale	acciaio, temprato
Superficie	Placcato Zinco-Nichel, passivato nero, ricotto, sigillato
Peso	0.257 kg / 1000 pezzi

SCREWERK	**STP39A0250070B**	
_Zoll Zeichnung Größe A	Scala 3:1	2024-10