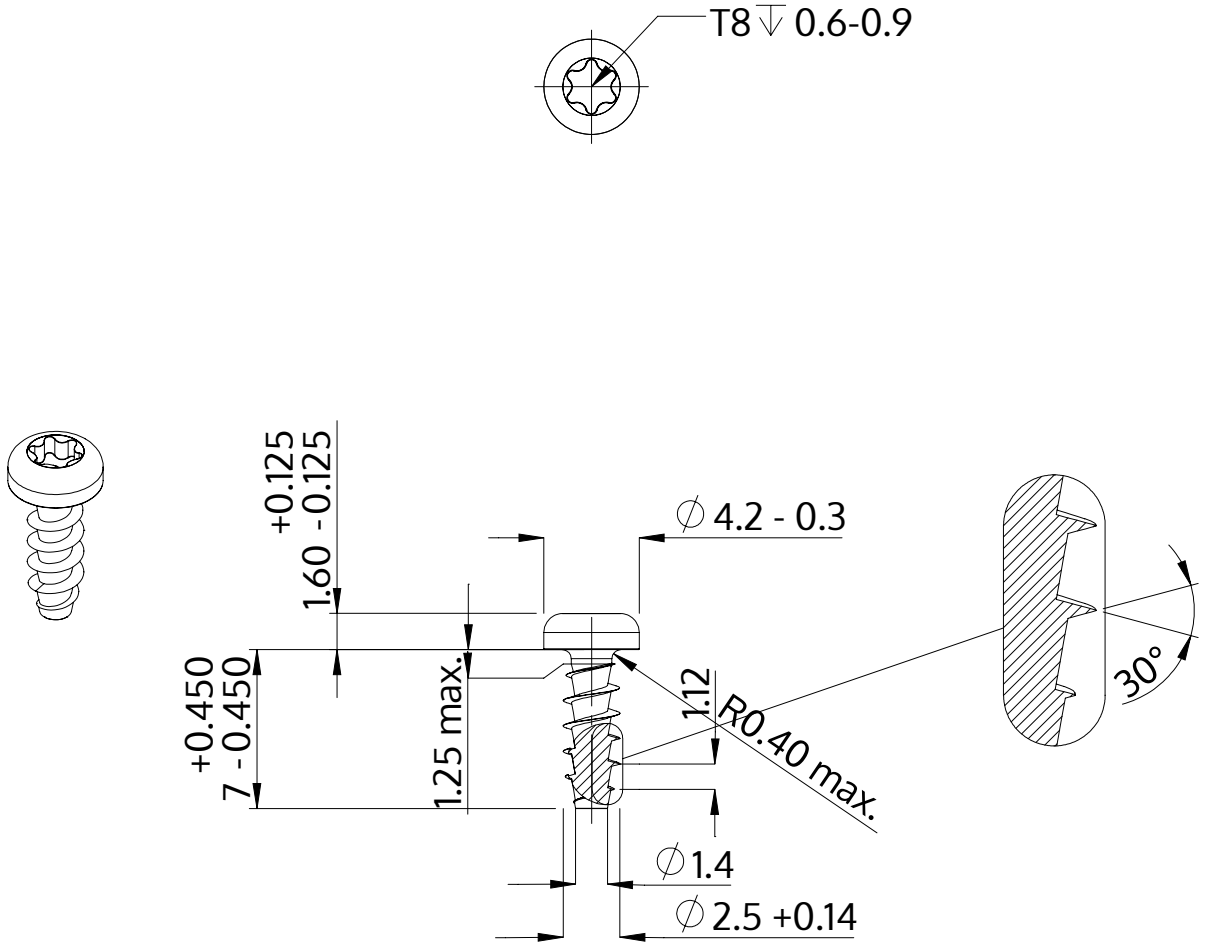

Beschreibung	STP39A 2.5x7.0 - T8
Werkstoff	Stahl, vergütet
Oberfläche	ZnNi min. 5µm, schwarz passiviert, getempert, versiegelt
Gewicht	0.257 kg / 1000 Stück

SCREWERK	**STP39A0250070B**	
Metrische Zeichnung A4	Skalierung 3:1	2024-10